Per informazioni:
www.updinamic.com
E-mail: info@updinamic.com
Tel. + 39.0442.590.129
Fax +39.0442.599.091
Via Franco Modigliani, 22
37045 - Legnago (VR) Italy

UPDINAMIC s.r.l.

Via Modigliani, 22
37045 LEGNAGO (VR)

MANUALE DI MANUTENZIONE

rev.00.00 – 08/09/2020

MONTAUTO/MONTACARICHI DL2 Smart

NUMERO DI SERIE:

_____

IL SEGUENTE MANUALE E' DENSITATO ALL'INSTALLATORE E MANUTENTORE DELLA MACCHINA, QUESTO MANUALE E I RELATIVI ALLEGATI ELENCATI DEVONO ESSERE CONSERVATI NEL VANO TECNICO A CURA DEL PROPRIETARIO:

☒ LIBRETTO DELLA MACCHINA

☒ MANUALE D'USO DELLA MACCHINA

☒ MANUALE PARTE ELETTRICA

☒ MANUALE DI MANUTENZIONE

Per informazioni:
www.updinamic.com
E-mail: info@updinamic.com
Tel. + 39.0442.590.129
Fax +39.0442.599.091
Via Franco Modigliani, 22
37045 - Legnago (VR) Italy

OBBLIGO DEL PROPRIETARIO

Per la manutenzione e l'installazione degli ascensori e montacarichi, l'art. 15 del DPR 162/99, modificato dal DPR 23/2017, prevede che il proprietario dell'impianto sia tenuto ad avvalersi di persona munita di:

Certificato di abilitazione (LETTERA "F")

rilasciato dalla prefettura.

Va rilevato, inoltre, come all'art. 12 del DPR 162/99, modificato dal DPR 23/2017, che la messa in esercizio degli ascensori e montacarichi in servizio privato debba essere comunicata al comune competente per territorio; tale comunicazione deve contenere, tra l'altro, l'indicazione della ditta, abilitata ai sensi della legge 5 marzo 1990, n. 46 [ora DM 37/08], cui il proprietario ha affidato la manutenzione dell'impianto. Dunque, si deve concludere che l'impresa che esegue la manutenzione straordinaria degli impianti di sollevamento deve possedere anche i requisiti previsti dal DM 37/08.

Il certificato CE dell'impianto sarà consegnato al cliente dopo che l'installatore avrà spedito ad UpDinamic la CheckList compilata in tutte le sue parti.

Per informazioni:
www.updinamic.com
E-mail: info@updinamic.com
Tel. + 39.0442.590.129
Fax +39.0442.599.091
Via Franco Modigliani, 22
37045 - Legnago (VR) Italy

SOMMARIO

1. DEFINIZIONI 4
2. INTRODUZIONE 6
3. OPERAZIONI DI MANUTENZIONE: 9
4. RISCHI DERIVANTI DALL'INNOSSERVANZA DELLE NORME E PRESCRIZIONI DI SICUREZZA 11
5. REGOLE FONDAMENTALI DI SICUREZZA 12
6. SCHEMA DELLA MACCHINA 13
7. VERIFICA DELLA LINEA ELETTRICA 14
8. PUNTONI DI SICUREZZA: 16
9. STOP DI SICUREZZA IN FOSSA 18
10. TABELLA DI CONTROLLO: 19
11. PARTE ELETTRICA E COMPONENTI DI SICUREZZA 22
12. MANOVRA DI EMERGENZA (SOLO PER PERSONALE AUTORIZZATO) 30
13. REGOLAZIONE VALVOLA DI MASSIMA 32
14. DESCRIZIONE CENTRALE IDRAULICA 34
15. RIEMPIMENTO SERBATOIO 35
16. SPURGO DELL'IMPIANTO 35
17. CICLO DI FUNZIONAMENTO 36
18. SBLOCCO DELLE PORTE DI PIANO: 37
19. PROCEDURA CONTROLLO PROGETTAZIONE E DELLE NORME 38
20. ASSISTENZA 39
21. RIPARAZIONI E RICAMBI 39

Via Franco Modigliani 22 37045 Legnago (Vr) – IT info@updinamic.com Tel +39.0442.59.01.29 Fax +39.0442.59.90.91 www.updinamic.com

Per informazioni:
www.updinamic.com
E-mail: info@updinamic.com
Tel. + 39.0442.590.129
Fax +39.0442.599.091
Via Franco Modigliani, 22
37045 - Legnago (VR) Italy

1. DEFINIZIONI

Fare riferimento alle norme UNI EN ISO 12100:2010, UNI EN 81-3:2008, UNI EN 81-20:2014, UNI EN 81-28:2019, UNI EN 81-41:2011 e UNI EN 81-50:2014 per definizioni dei termini utilizzati in questo manuale, nonché alle definizioni seguenti:

Manutenzione:
Tutte le operazioni necessarie per garantire il sicuro e previsto funzionamento dell'impianto e dei suoi componenti dopo l'ultimazione dell'installazione e per tutto il suo ciclo di vita. La manutenzione include:

- lubrificazione, pulizia, ecc… (fatto eccezione delle parti esterno del vano corsa e della pulizia interno cabina).
- i controlli;
- le operazioni di soccorso del conducente (solo nel caso con sistema SPB);
- le operazioni di taratura e regolazione;
- le riparazioni o le sostituzioni di componenti che possono essere dovute a usura o rottura e che non alterino le caratteristiche dell'impianto.

Non sono da considerarsi operazioni di manutenzione:

- la sostituzione di componenti principali quali, canale, tetto, cabina, quadro di manovra, ecc..,
- la sostituzione dell'impianto,
- la modernizzazione dell'impianto, inclusa la modifica di qualsiasi caratteristiche dell'impianto (es: velocità, corsa, portata, dimensioni, ecc..)
- Le operazioni di soccorso effettuate dai vigili del fuoco.

Organizzazione di manutenzione:
Ditta o parte di una ditta avente requisiti tecnico professionali richiesti per legge, dove persone componenti addette alla manutenzione effettuano operazioni di manutenzione per conto del proprietario dell'impianto.

Persona competente addetta alla manutenzione:
Persona incaricata e addestrata (vedi EN ISO 9000), qualificata per conoscenza ed esperienza pratica, provvista delle necessarie istruzioni e supportata nell'organizzazione di manutenzione per permettere che le operazioni di manutenzione richieste siano eseguite in sicurezza.

Fabbricante:
Persona fisica o giuridica che si assume la responsabilità di progettare, costruire e commercializzare sia i componenti di sicurezza per il montauto/montacarichi sia la macchina stessa.

Installatore:
Persona fisica o giuridica che si assume le responsabilità di installare impianti montacarichi per sole cose e impianti montauto con e senza conducente a bordo.

Impianto:
Montacarichi per sole cose e montauto con o senza conducente a bordo completamente installati.

Per informazioni:
www.updinamic.com
E-mail: info@updinamic.com
Tel. + 39.0442.590.129
Fax +39.0442.599.091
Via Franco Modigliani, 22
37045 - Legnago (VR) Italy

Proprietario dell'impianto:
Persona fisica o giuridica che ha il potere di disporre dell'impianto e che ha la responsabilità del suo uso e funzionamento.

Emergenza:
E' una situazione anormale in cui la persona all'interno del montauto/montacarichi può aver bisogno dell'assistenza dell'esterno.

Guasto:
E' una situazione in cui il sicuro utilizzo della piattaforma per l'uso previsto è limitato o impossibile.

Riparazione:
Sostituzione o riparazione di componenti difettosi e/o consumati.

Organismo notificato:
Si tratta di un ente riconosciuto da uno degli stati membri, ai sensi di quanto previsto della Direttiva Macchine; sono organismi notificati di controllo delle procedure previste dalla Direttiva Macchine per la messa in servizio e la sorveglianza del funzionamento degli impianti.

DEFINIZIONI DELLA MACCHINA

Montauto / montacarichi:
impianto di sollevamento per autovetture/cose + un operatore a bordo

Guide:
Struttura metallica ancorata ad una parete portante, provvista di profili metallici a "C" per lo scorrimento del carrello.

Carrello:
Telaio metallico provvisto di cuscinetti per lo scorrimento all'interno delle guide, al quale viene fissata la pedana. Sollevato da cilindri oleodinamici con rinvio a catena.

Pedana / Pianale:
Struttura composta da una pedana portante in lamiera striata e un telaio in acciaio.

Vano tecnico:
Reparto esterno al vano corsa in cui è presente quadro elettrico della macchina e centralina idraulica.

Sistema SPB:
Sistema che consente la movimentazione del montauto/montacarichi in sicurezza con la presenza del conducente a bordo, previsto di tutti gli accorgimenti per le situazioni di emergenza.

Sistema SDE:

Per informazioni:
www.updinamic.com
E-mail: info@updinamic.com
Tel. + 39.0442.590.129
Fax +39.0442.599.091
Via Franco Modigliani, 22
37045 - Legnago (VR) Italy

Sistema per la discesa del montauto/montacarichi al piano inferiore anche in caso di mancanza di energie elettrica.

2. INTRODUZIONE

RIFERIMENTI NORMATIVI:

La macchina è stata realizzata in conformità alle seguenti Direttive:

- DIRETTIVA MACCHINE 2006/42/CE
- DIRETTIVA COMPATIBILITA' ELETTROMAGNETICA 2014/30/UE

I rifermativi sono indicati nel libretto della macchina allegato.

Il presente manuale è la guida per dare le corrette istruzioni per la messa in servizio della macchina con l'intento di garantire condizioni di utilizzo sicure: l'esclusione delle sicurezze elettriche e lo smontaggio delle protezioni previste dal costruttore compromettono gravemente le condizioni di sicurezza della macchina. Il corretto utilizzo richiede inoltre il rispetto delle istruzioni relative all'installazione, all'alimentazione, ed alla manutenzione della macchina che dovranno essere tassativamente rispettate.

La macchina deve essere utilizzata in accordo con l'uso previsto dal costruttore, secondo quanto specificato nel presente manuale: si raccomanda quindi un'attenta lettura del presente manuale prima di utilizzare la macchina.

La manutenzione comporta poche e semplici operazioni eseguibili dall'operatore addetto alla macchina. Per ottenere la massima durata e la migliore economia di esercizio si consiglia di seguire scrupolosamente le norme contenute nel presente documento.

Il costruttore non si riterrà responsabile per rotture, incidenti o inconvenienti vari dovuti alla non osservanza (o in ogni modo alla non applicazione) delle prescrizioni contenute nel presente manuale. Lo stesso dicasi per l'esecuzione di modifiche, varianti o l'installazione di accessori non autorizzati.

Il presente manuale di installazione costituisce parte integrante della quasi macchina: è indispensabile conservarlo integro ed in un luogo sicuro durante tutta la vita della quasi macchina.

LEGGETE ATTENTAMENTE E CONSERVATE IL PRESENTE MANUALE DI MANUTENZIONE.

Via Franco Modigliani 22 37045 Legnago (Vr) – IT info@updinamic.com Tel +39.0442.59.01.29 Fax +39.0442.59.90.91 www.updinamic.com

Per informazioni:
www.updinamic.com
E-mail: info@updinamic.com
Tel. + 39.0442.590.129
Fax +39.0442.599.091
Via Franco Modigliani, 22
37045 - Legnago (VR) Italy

DISPOSIZIONI GENERALI:

Gli impianti a cui fa riferimenti il presente manuale dovranno essere assoggetti ad una regolare attività di manutenzione con periodicità indicata dal costruttore al fine primario di garantire la sicurezza dell'impianto e il rispetto delle leggi e normative vigenti.

Le operazioni di manutenzione sono eseguite esclusivamente dal costruttore o da personale autorizzato da quest'ultimo o comunque avente le abilitazioni necessarie per legge per effettuare operazioni di manutenzione e in grado di leggere e comprendere gli schemi e disegni.

Tutte le operazioni di manutenzione non riportate nel presente manuale devo essere eseguite soltanto dal personale inviato dal costruttore.

Ogni intervento del manutentore deve avvenire con la macchina fuori servizio sezionando la linea di alimentazione mediante l'interruttore generale posto sul quadro elettrico posizionando ben visibile un cartello che indichi lo stato di fermo e manutenzione della macchina. Il manutentore deve garantire che la macchina possa essere messa in marcia solo dopo un suo intervento e consenso.

Nel caso in cui sia necessario movimentare la macchina per la ricerca di guasti è necessario seguire le seguenti istruzioni per garantire la sicurezza del personale:

- l'operatore che si trova ai comandi della macchina ed il manutentore devono trovarsi in vista l'uno dell'altro, garantendo che la comunicazione tra loro sia facile ed inequivocabile;

- l'operatore agisca secondo gli ordini che gli vengono trasmessi dal manutentore, solo dopo averli ripetuti per confermarli;

- prima di passare da una fase di fermo ad una di moto di qualsiasi elemento, il manutentore si tenga in posizione di sicurezza, avvicinandosi agli organi in movimento soltanto dopo aver acquisito la certezza che le sue indicazioni sono state recepite con esattezza dall'operatore;

- la manutenzione sia eseguita sempre con un'illuminazione adeguata

Per informazioni:
www.updinamic.com
E-mail: info@updinamic.com
Tel. + 39.0442.590.129
Fax +39.0442.599.091
Via Franco Modigliani, 22
37045 - Legnago (VR) Italy

Nella lettura del manuale, si ponga attenzione ai simboli sotto elencati.

ATTENZIONE
Le norme e/o istruzioni contrassegnate con questo simbolo riguardano la sicurezza. Questo tipo di segnalazione indica i pericoli a cui è soggetto il personale addetto alla conduzione della macchina. Nel caso le prescrizioni aventi questo simbolo non venissero rispettate, la macchina si potrebbe danneggiare con conseguente pericolo per il personale addetto.

VIETATO
Le norme e/o istruzioni contrassegnate con questo simbolo riguardano azioni che **NON DEVONO** essere assolutamente eseguite. L'inosservanza di tali norme potrebbe danneggiare la macchina e/o provocare dei seri pericoli al personale addetto alla conduzione.

IMPORTA

IMPORTANTE
Questo tipo di segnalazione indica di prestare particolare attenzione nelle operazioni di pulizia e/o manutenzione. L'inosservanza di tali norme potrebbe danneggiare la macchina e/o provocare dei seri pericoli per l'utilizzatore o per terzi.

Ogni intervento del manutentore deve avvenire con la macchina fuori servizio sezionando la linea di alimentazione mediante l'interruttore generale posto sul quadro elettrico posizionando ben visibile un cartello che indichi lo stato di fermo e manutenzione della macchina. Il manutentore deve garantire che la macchina possa essere messa in marcia solo dopo un suo intervento e consenso.

Nel caso in cui sia necessario movimentare la macchina per la ricerca di guasti è necessario seguire le seguenti istruzioni per garantire la sicurezza del personale:

L'operatore che si trova ai comandi della macchina ed il manutentore devono trovarsi in vista l'uno dell'altro, garantendo che la comunicazione tra loro sia facile ed inequivocabile;

L'operatore agisca secondo gli ordini che gli vengono trasmessi dal manutentore, solo dopo averli ripetuti per confermarli;

Prima di passare da una fase di fermo ad una di moto di qualsiasi elemento, il manutentore si tenga in posizione di sicurezza, avvicinandosi agli organi in movimento soltanto dopo aver acquisito la certezza che le sue indicazioni sono state recepite con esattezza dall'operatore;

Per informazioni:
www.updinamic.com
E-mail: info@updinamic.com
Tel. + 39.0442.590.129
Fax +39.0442.599.091
Via Franco Modigliani, 22
37045 - Legnago (VR) Italy

La manutenzione sia eseguita sempre con un'illuminazione adeguata

RUMORE

Gli elementi meccanici ed elettromeccanici presenti a bordo cabina e all'interno del vano corsa sono sviluppati con specifiche predisposizioni anti-rumore, pertanto la rumorosità in cabina risulta essere ad un livello LpA<70 dB (A).

L'unica fonte di rumore è la centralina idraulica posta nel vano tecnico, in questa area il rumore a un metro di distanza dalla sua fonte risulta essere LpA = 72,3dB.

3. OPERAZIONI DI MANUTENZIONE:

Tutto il personale addetto alle operazioni di manutenzione dovrà utilizzare i dispositivi di protezione individuale e indumenti necessari come prescritto dalla norme vigenti per la prevenzione degli infortuni sul lavoro.

DPI: imbracature, Casco, Scarpe, Guanti

Per garantire la sicurezza del cantiere, l'accesso alla fossa deve essere limitato. Nel caso non sia presente una recinzione fissa, è cura del manutentore provvedere ad una recinzione provvisoria perimetrale alla fossa. Tali recinzioni possono essere valicate esclusivamente dal personale autorizzato.

ATTREZZATURA DEL MANUTENTORE:

- Ponteggi
- Paranco elettrico da cantiere
- Sistemi anticaduta, imbracature
- DPI
- Utensileria standard
- Saldatrice portatile
- Smerigliatrice

Via Franco Modigliani 22 37045 Legnago (Vr) – IT info@updinamic.com Tel +39.0442.59.01.29 Fax +39.0442.59.90.91 www.updinamic.com

Per informazioni:
www.updinamic.com
E-mail: info@updinamic.com
Tel. + 39.0442.590.129
Fax +39.0442.599.091
Via Franco Modigliani, 22
37045 - Legnago (VR) Italy

- Lampade portatili per le zone difficilmente accessibili e poco illuminate
- N. 04 Puntelli H=2000mm (circa), per sostegno pianale (3000 kg) in caso di interventi sotto la piattaforma.
- Termometro per controllo temperature di funzionamento
- Cronometro per verifica velocità di funzionamento
- Pinza amperometrica per verifica assorbimento motore elettrico

PIANO DI MANUTENZIONE:

Ad esclusiva informazione del cliente, si riporta il piano di manutenzione previsto (consigliato con periodicità semestrale).

I controlli all'apparato oleodinamico devono avvenire solo dopo aver scaricato la pressione idraulica e devono essere eseguiti con particolare attenzione, evitando di introdurre nel circuito corpi strani o sostanze dannose al funzionamento.

VERIFICA DEL VANO TECNICO

Il vano tecnico è l'area individuata per l'alloggio della centralina oleodinamica e il quadro elettrico relativa alla macchina. Il vano tecnico va preferibilmente collocato adiacente al vano corsa della macchina, e dovrà risultare pulito e privo di umidità

Verificare la presenza delle aperture per il passaggio dei cavi e tubi idraulici tra il vano di corsa e il vano tecnico, consigliato foro minimo di passaggio diametro 100mm;

Verificare presenza della linea elettrica con adeguate caratteristiche idonee all'impianto per alimentazione e cablaggio a quadro elettrico;

Verificare che lo spazio sia adeguato alle operazioni di manutenzione come previsto dalle norme vigenti (consigliato uno spazio di almeno 1000x1000mm);

IMPIEGO CORRETTO

L'utilizzo del sistema di sollevamento UP comporta il rispetto delle seguenti regole:

- deve essere utilizzato solo per il fine per il quale è stato costruito;
- il collegamento elettrico deve essere effettuato ad una rete di alimentazione protetta secondo le norme di sicurezza vigenti;
- l'accesso all'interno della fossa è permesso solo al manutentore.

Per informazioni:
www.updinamic.com
E-mail: info@updinamic.com
Tel. + 39.0442.590.129
Fax +39.0442.599.091
Via Franco Modigliani, 22
37045 - Legnago (VR) Italy

4. RISCHI DERIVANTI DALL'INNOSSERVANZA DELLE NORME E PRESCRIZIONI DI SICUREZZA

L'inosservanza delle norme e prescrizioni di sicurezza potrebbe danneggiare l'apparecchio, provocare danni agli operatori e/o all'ambiente, e la perdita della garanzia sulla macchina. I danni derivanti dall'inosservanza delle prescrizioni di sicurezza possono dar luogo a:

- Errato funzionamento della macchina;
- Rischi e/o pericoli da tensione elettrica, meccanici;

RISCHI RESIDUI

Qualsiasi azionamento dovrà avvenire in prossimità del vano corsa, avendo massima cura che persone, animali o cose non stazionino o transitino all'interno o nelle vicinanze del perimetro della macchina

Assicurarsi che l'eventuale l'estintore dedicato all'impianto sia sempre efficiente e revisionato nei tempi e modalità di legge.

E' fatto divieto di alloggiamento all'interno del pianale di carico sostanze o liquidi infiammabili di qualsiasi natura.

Non abbandonare persone e/o animali all'interno dell'autoveicolo e/o sul pianale di carico.

Rischio di urto/cesoiamento causato da organi meccanici in movimento.

Per informazioni:
www.updinamic.com
E-mail: info@updinamic.com
Tel. + 39.0442.590.129
Fax +39.0442.599.091
Via Franco Modigliani, 22
37045 - Legnago (VR) Italy

5. REGOLE FONDAMENTALI DI SICUREZZA

Il personale addetto alle operazioni di installazione (montaggio e avviamento) dovrà disporre della qualifica necessaria allo scopo. In Italia informa che l'azienda installatrice dovrà essere in possesso dei requisiti tecnico professionali richiesti, lettera "f" in riferimento D.P.R. 30-4-1999 n. 162, e autorizzata dall'organo competente. L'installatore dovrà dunque essere in grado di leggere e comprendere gli schemi e disegni. Il montaggio dell'impianto dovrà essere eseguito rispettando le istruzioni del relativo fascicolo e dovranno essere predisposte tutte le sicurezze necessarie a tutela dell'incolumità del personale addetto ai lavori.

Il proprietario gestore della macchina deve assicurarsi che chiunque possa avere accesso ai dispositivi d'installazione abbia letto per intero questo manuale e che ne abbia compreso interamente il contenuto. È importante altresì che il gestore faccia rispettare tutte le normative e/o prescrizioni per la prevenzione degli infortuni sul lavoro considerando anche le specifiche situazioni del luogo di installazione.

ATTENZIONE

L'ambiente di lavoro deve essere mantenuto pulito e in condizioni ordinate. In particolare, le zone pericolose devono essere debitamente delimitate.

ATTENZIONE

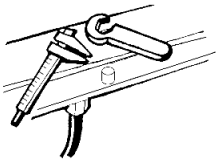

Utensili e materiali d'uso non devono essere lasciati sulla macchina (o comunque in posizioni dove possano interferire con i movimenti meccanici del sollevatore) né ove possano cadere causando danni a persone e/o cose.

ATTENZIONE

Ogni utensile va utilizzato esclusivamente per l'uso cui era stato previsto e nel modo più adatto allo stesso. Qualsiasi attrezzo deteriorato o in cattive condizioni è una potenziale fonte di pericoli.

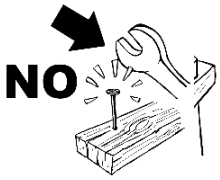

ATTENZIONE

L'uso di indumenti non aderenti (ad esempio sciarpe, cravatte, etc.) può essere pericoloso. Adoperare sempre indumenti aderenti al corpo.

ATTENZIONE

Olio o grasso sul pavimento deve essere rimosso immediatamente per evitare ogni rischio di scivolare o cadere.

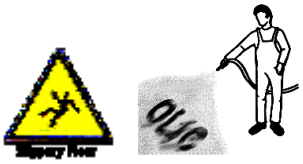

Per informazioni:
www.updinamic.com Tel. + 39.0442.590.129 Via Franco Modigliani, 22
E-mail: info@updinamic.com Fax +39.0442.599.091 37045 - Legnago (VR) Italy

6. SCHEMA DELLA MACCHINA

Montacarichi Mod. DL2 SMART (Sistema Persona a Bordo) | Portata: 3000 Kg | Corsa: Max 16000

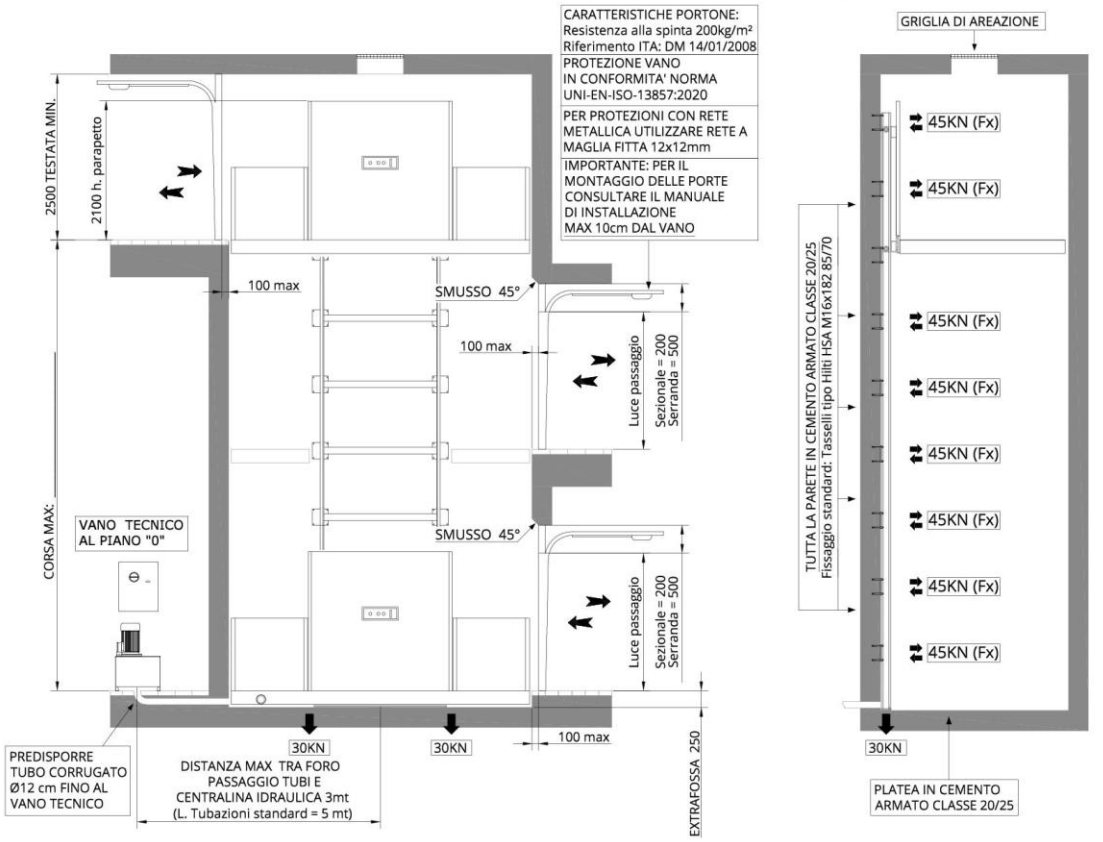

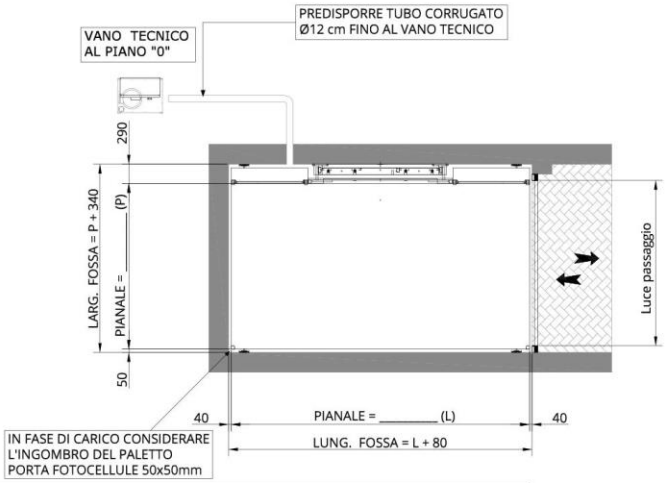

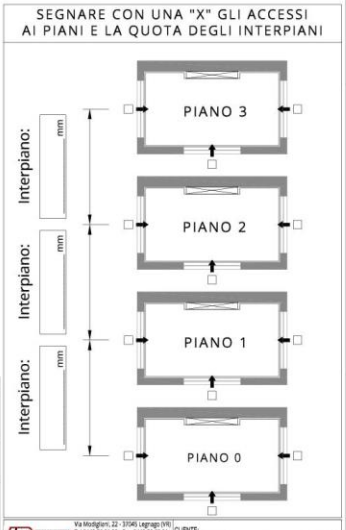

PREDISPORRE LINEA F+N+T o 3F+T+N ,PREVEDERE INTERRUTTORE AUTOMATICO MAGNETOTERMICO CURVA "C" CON DIFFERENZIALE , Id = 0.3A					
Motore	Tensione funzionamento	Avviamento	Interruttore consigliato*	Corrente nominale	Corrente avviamento
5,5kW	240 V - trifase	Diretto	3x20A id=0,3A	17	51
	400 V - trifase	Diretto	4x16A id=0,3A	10	30
7,5kW	240 V - trifase	Diretto	3x25A id=0,3A	23	70
	400 V - trifase	Diretto	4x16A id=0,3A	13,5	42
9,2kW	240 V - trifase	Diretto	3x32A id=0,3A	28	84
	400 V - trifase	Diretto	4x20A id=0,3A	17	51

NOTA: EVENTUALE RIDUZIONE DELLO SPAZIO TRA PIANALE E SOGLIA E' A CARICO DEL COMMITTENTE L'EVENTUALE COMPENSAZIONE DEVE PREVEDERE UNO SMUSSO DI 45° ALL'INTERNO DEL VANO.

IMPORTANTE: PER IL MONTAGGIO DELLE PORTE CONSULTARE IL MANUALE DI INSTALLAZIONE MAX 10cm DAL VANO

MISURE in mm

CE DATA: _____ FIRMA PER APPROVAZIONE: _____

Via Modigliani, 22 - 37045 Legnago (VR) Tel.0442.59.01.29 - Fax. 0442.59.90.91 sito web: www.updinamic.com e-mail: info@updinamic.com

CLIENTE: _____
DISEGNATORE: _____ DATA: 27/07/20
DISEGNO N°: TAV-DL2SMART TAVOLA: 01
DESCRIZIONE MODELLO: DL2 SMART SPB CORSA MAX: 16000mm
Formato Foglio A1 Scala ...
REF.: _____
REVISIONE: _____
SOSTITUISCE IL: _____
CON OPERATORE A BORDO

Per informazioni:
www.updinamic.com
E-mail: info@updinamic.com
Tel. + 39.0442.590.129
Fax +39.0442.599.091
Via Franco Modigliani, 22
37045 - Legnago (VR) Italy

7. VERIFICA DELLA LINEA ELETTRICA

E' necessario verificare la presenza della linea di alimentazione, presa di corrente, potenza adeguate alle caratteristiche dell'impianto. Le caratteristiche elettriche dell'impianto sono riportate sullo schema elettrico presente all'interno del quadro e sulla targhetta del motore.

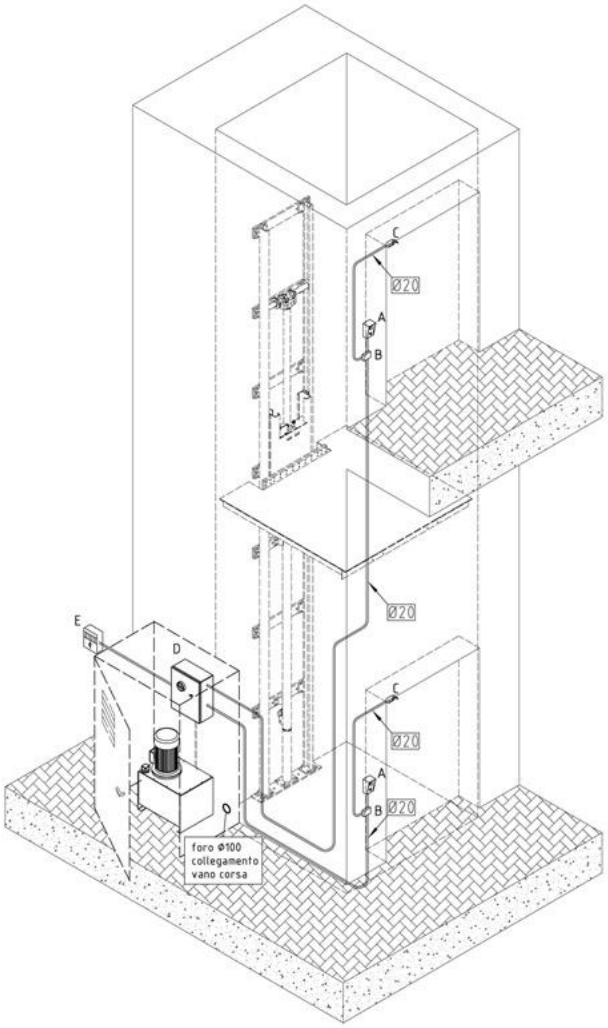

- Ad ogni piano è previsto l'arrivo di 2 tubi corrugati D.20 mm per collegamento della pulsantiera e dell'elettro-serratura con il vano tecnico.

- Il vano tecnico è collocato al piano inferiore su una parete adiacente al vano montacarichi, per posizionamento centralina oleodinamica e quadro elettrico.

- E' previsto un foro D.100 mm all'interno dell'extrafossa per il passaggio dei tubi idraulici.

-Il vano tecnico deve avere una dimensione sufficiente per permettere le operazioni di manutenzione al personale abilitato (minimo 100x160x h200cm), posizionato in un luogo accessibile per la manutenzione, allo stesso tempo lontano e protetto dall'accesso a persone non autorizzate, il vano tecnico deve essere illuminato 200 Lux.

- Il vano tecnico dovrà essere posizionato in un luogo asciutto e protetto dall'acqua.

- Si consiglia di proteggere l'area tecnica con un vano in muratura, pannelli o un armadio tecnico specifico.

- Lunghezza standard tubi idraulici e cavi elettrici 6m.

- Prevedere un interruttore differenziale opportunamente dimensionato (vedi caratteristiche del motore) a monte dell'impianto elettrico del montacarichi, posizionandolo all'interno del vano tecnico.

- Prevedere illuminazione vano corsa: Predisporre un adeguato sistema di illuminazione 50 Lux nel vano montacarichi; 200 Lux nel vano tecnico

Per informazioni:
www.updinamic.com
E-mail: info@updinamic.com
Tel. + 39.0442.590.129
Fax +39.0442.599.091
Via Franco Modigliani, 22
37045 - Legnago (VR) Italy

DIMENSIONI QUADRO ELETTRICO:

A= 50 cm
B= 25 cm
C= 70 cm

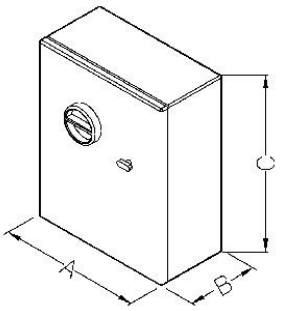

DIMENSIONI CENTRALINE IDRAULICHE

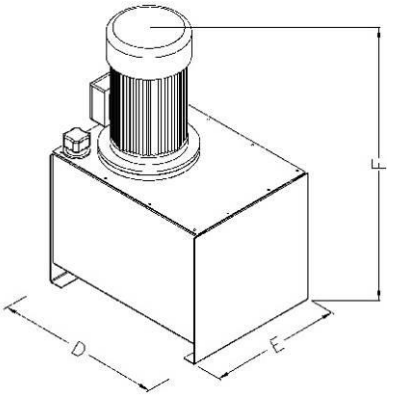

	5,5kW	7.5kW	9.2kW
F	80cm	85cm	90cm
D	60cm	60cm	60cm
E	45cm	45cm	50cm
	240-400V trifase	240-400V trifase	240-400V trifase

- **MOTORI DISPONIBILI TRIFASE**

Motore	Tensione funzionamento	Avviamento	Interruttore consigliato*	Corrente nominale	Corrente avviamento
5,5kW	240 V - monofase	Diretto	3x20A id=0,3A	17	51
	400 V - trifase	Diretto	4x16A id=0,3A	10	30
7,5kW	240 V - monofase	Diretto	3x20A id=0,3A	23	69
	400 V - trifase	Diretto	4x16A id=0,3A	14	42
9,2 kW	240 V - monofase	Diretto	3x32A id=0,3A	28	84
	400 V - trifase	Diretto	4x20A id=0,3A	17	51

* Interruttore automatico magnetotermico con differenziale, curva “C”.
Prevedere alimentazione pentapolare 3F+N+T

Per informazioni:
www.updinamic.com
E-mail: info@updinamic.com
Tel. + 39.0442.590.129
Fax +39.0442.599.091
Via Franco Modigliani, 22
37045 - Legnago (VR) Italy

8. PUNTONI DI SICUREZZA:

L'installazione del puntone risulta indispensabile ai fini della sicurezza, qualora ci si trovi ad operare al di sotto del montacarichi in fase d'installazione o manutenzione.

E' severamente vietato posizionarsi al di sotto del montacarichi a persone non autorizzate e per motivi diversi da quelli sopra citati.

Per ogni puntone verranno forniti i seguenti elementi:

- Piastra di base
- Piastra laterale (qtà. 2)
- Tubolare
- Fine corsa

Per l'installazione del puntone seguire le operazioni indicate:

- Ancorare la piastra di base al pavimento della fossa
- Avvitare una estremità delle piastre laterali alla piastra di base
- Avvitare il tubolare alle piastre laterali
- Avvitare il fine sulla staffa dedicata
- Verificare il giusto contatto fra bullone centrale e finecorsa
- Collegare il fine corsa al quadro elettrico (vedi manuale elettrico)

In fase di utilizzo, il tubolare deve essere posizionato verticalmente avvitando l'altra estremità delle piastre laterali alla piastra di base. Assicurarsi la corretta posizione per garantire l'appoggio con la piattaforma.

Il puntone garantisce una portata massima di 2000 kg

Qualsiasi operazione di manutenzione deve essere effettuata a macchina scarica.

Via Franco Modigliani 22 37045 Legnago (Vr) – IT info@updinamic.com Tel +39.0442.59.01.29 Fax +39.0442.59.90.91 www.updinamic.com

Per informazioni:
www.updinamic.com
E-mail: info@updinamic.com
Tel. + 39.0442.590.129
Fax +39.0442.599.091
Via Franco Modigliani, 22
37045 - Legnago (VR) Italy

Puntone in fase di riposo
L'impianto è operativo

Puntone azionato
L'impianto è bloccato

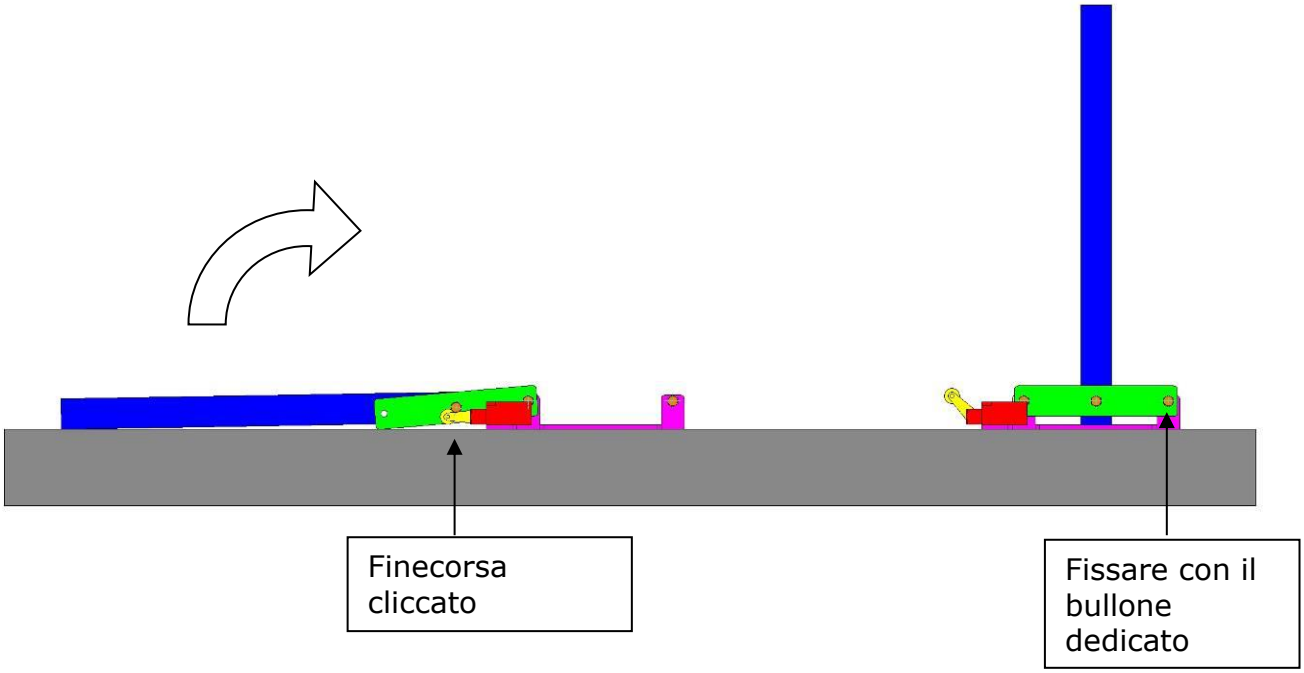

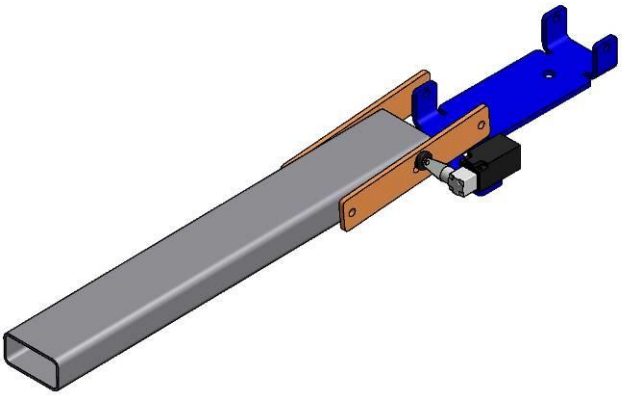

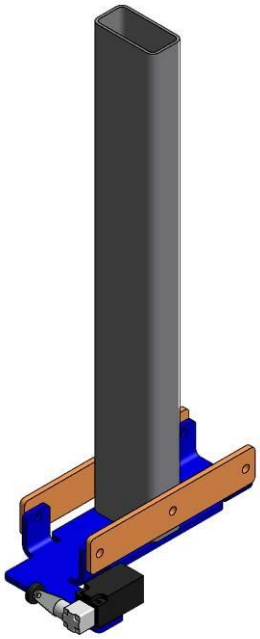

Via Franco Modigliani 22 37045 Legnago (Vr) – IT info@updinamic.com Tel +39.0442.59.01.29 Fax +39.0442.59.90.91 **www.updinamic.com**

Per informazioni:
www.updinamic.com
E-mail: info@updinamic.com
Tel. + 39.0442.590.129
Fax +39.0442.599.091
Via Franco Modigliani, 22
37045 - Legnago (VR) Italy

9. STOP DI SICUREZZA IN FOSSA

In fossa è previsto un contatto di stop da attivare in fase di manutenzione, in modo da disabilitare qualsiasi movimentazione effettuata dall'esterno

E' severamente vietato posizionarsi al di sotto del montacarichi a persone non autorizzate e per motivi diversi da quelli sopra citati.

Via Franco Modigliani 22 37045 Legnago (Vr) – IT info@updinamic.com Tel +39.0442.59.01.29 Fax +39.0442.59.90.91 **www.updinamic.com**

Per informazioni:
www.updinamic.com
E-mail: info@updinamic.com
Tel. + 39.0442.590.129
Fax +39.0442.599.091
Via Franco Modigliani, 22
37045 - Legnago (VR) Italy

10. TABELLA DI CONTROLLO:

ELEMENTO DA CONTROLLARE	DL2		OGNI 6 MESI	OGNI 12 MESI
CORSA DELLA MACCHINA	•	Eseguire almeno una corsa completa di salita e discesa per verificare la qualità, misurare la velocità e confrontare con i dati presenti sul libretto della macchina. Considerate tutte le eventuali anomalie rilevabili: livellamento ai piani, centratura pedana-vano, vibrazioni, rumorosità, interferenze ecc.. e prendere i provvedimenti necessari.		•
LIVELLO DEL PIANO	•	Verificare che il livellamento del pianale con il pavimento ad ogni piano, sia nella tolleranza di 1,5cm. Verificare la planarità del pianale,		•
CARICO E SCARICO DEL PIANALE	•	Verificare il comportamento del sistema idraulico, e del conseguente movimento della piattaforma in fase di carico-scarico.		•
USURA DELLE GUIDE	•	Verificare lo stato delle guide di scorrimento, ingrassare se necessario.		•
STATO DEI CUSCINETTI	•	Verificare lo stato dei cuscinetti, registrare i cuscinetti che necessitano, ingrassare se necessario,		•
ANCORAGGI A PARETE	•	Verificare la perfetta tenuta degli ancoraggi pesanti fissati a parete, tenendo conto di eventuali assestamenti dell'edificio, in caso di necessità stringere il tassello con una chiave dinamomatrica. Togliere l'eventuale materiale in eccesso che può interferire durante la corsa.		•
FISSAGGIO PIANALE	•	Verificare il corretto fissaggio del pianale al carrello, considerando possibili allentamenti dovuti a vibrazioni, in caso di necessità stringere le viti con una chiave dinamometrica.		•
FISSAGGIO PARAPETTI	•	Verificare il corretto fissaggio dei parapetti e dei carter di copertura, considerando possibili allentamenti dovuti a vibrazioni. Controllare inoltre la verticalità degli stessi.		
ORGANI MECCANICI	•	Verificare lo stato degli organi meccanici, cuscinetti, pulegge, perni , ecc…		•
CATENE, TIRANTI E PULEGIE DI RINVIO		Verificare lo stato di usura delle catene e l'eventuale usura delle gole delle pulegge, lubrificare le parti se necessario. Verificare la presenza di eventuali segni di deterioramento, usura dei tiranti, verificare che sia rimasta inalterata la resistenza dell'attacco.	•	
STATO GENERALE DELLA MACCHINA	•	Verificare non vi sia presenza di ruggine nelle zone critiche della macchina: guide, organi meccanici ecc… Ripulire la macchina dal grasso in eccesso		•

Per informazioni:
www.updinamic.com
E-mail: info@updinamic.com
Tel. + 39.0442.590.129
Fax +39.0442.599.091
Via Franco Modigliani, 22
37045 - Legnago (VR) Italy

ELEMENTO DA CONTROLLARE	DL2		OGNI 6 MESI	OGNI 12 MESI
GANCI ANTICADUTA		Verificare lo stato dei ganti anticaduta,il funzionamento, l'appoggio sicuro al piano, lubrificare se necessario,		•
CILINDRO IDRAULICO	•	Verificare la tenuta della guarnizione del pistone, controllare i raccordi, spurgare se necessario.		•
VALVOLA DI BLOCCO	•	Verificare corretto funzionamento della valvola di blocco e dell'eventuale bobina **ATTENZIONE: è vietato rimuovere la valvola di blocco senza aver bloccato il pianale e azionato il puntone di sicurezza. LA RIMOZIONE DELLA VALVOLA PROVOCA LO SCARICO DELL'IMPIANTO IDRAULICO LA CADUTA ISTANTANEA DEL PIANALE**	•	
TENUTA OLIO IN GENERALE	•	Verificare non vi siano perdite di olio dovute a trafilamenti sui vari componenti dell'impianto (cilindro, valvola di caduta, centralina, raccordi, tubazioni, ecc..)		•
TUBAZIONI E RACCORDI	•	Verificare il buono stato di conservazione	•	
LIVELLO DELL'OLIO	•	Controllare che il livello dell'olio nel serbatoio sia sopra al minimo quando il montauto è fermo al piano più alto.		•
CONTROLLO REGOLATORI DI FLUSSO	•	Controllare che i regolatori di flusso (strozzatori) siano ben regolati e bloccati.		•
PRESSIONE DI FUNZIONAMENTO/ VALVOLA DI MAX PRESSIONE	•	Verificare che le pressioni di funzionamento siano rimaste invariate, Verificare la taratura della valvola di massima pressione.		•
ELETTROSERRATURE	•	Verificare stato di fissaggio delle elettroserrature e corretto funzionamento		•
IMPIANTO ELETTRICO ESTERNO E BORDO CABINA	•	Vedi manuale d'uso e manutenzione della parte elettrica dispositivi di protezione del motore, contatti finecorsa serrature e proximity, collegamenti elettrici, prove di isolamento, prove di messa a terra, illuminazione in cabina, pulsanti, segnalazioni luminose, badge e contatti a chiave, dispositivi elettrici di sicurezza e non di sicurezza, linee elettrice, dispositivi di allarme.	•	
UPS	•	Verificare tenuta UPS senza alimentazione, l'impianto deve garantire un ciclo di discesa e l'azionamento della serratura. Dopo 2 anni sostituire le batterie		•

Per informazioni:
www.updinamic.com
E-mail: info@updinamic.com
Tel. + 39.0442.590.129
Fax +39.0442.599.091
Via Franco Modigliani, 22
37045 - Legnago (VR) Italy

OPERAZIONI DI SOCCORSO:

PER I MODELLI MUNITI DI SISTEMA PERSONA A BORDO (SPB)

Le operazioni di soccorso si intendono necessarie quando l'operatore rimane bloccato a bordo del montacarichi durante la salita o la discesa al piano.
La società di manutenzione deve organizzare l'intervento di soccorso nel più breve tempo possibile.
Il proprietario deve garantire che l'organizzazione all'interno dell'edificio sia tale per cui le operazioni di soccorso siano effettuate nel più breve tempo possibile.
Il proprietario della piattaforma può autorizzare del personale adeguatamente istruito dalla società di manutenzione ad effettuare il soccorso dell'operatore bloccato, facendolo uscire solo attraverso le porte di piano. Nel caso in cui tale personale non riesca a movimentare il montacarichi con le manovre manuali trasmesse dovrà intervenire tassativamente la società di manutenzione.

MODALITÁ VERIFICA CATENE

Catene utilizzata: Catena da sollevamento Flyer AL622 / AL644 / AL666 / AL688
Passo = 19.05mm – 3/4"

- La catena deve essere in tensione.
- Effettuare il controllo il più vicino possibile alla puleggia di rinvio, su un tratto catena rettilineo.
- Effettuare la verifica misurando 8 passi catena.
- Posizionare le appendici 1 e 2 sui perni sporgenti della catena.

Le tacche indicheranno:
- Catena nuova con lunghezza prossima al valore nominale
- Catena con allungamento pari all' 1.5%

Catena con allungamento pari al 3% e da normativa va sostituita.

ESEMPIO:
- Lunghezza nominale 8 PASSI = 19.05 x 8 = 152.4mm
- Allungamento limite 3% = 4.6mm
- Lunghezza massima 8 PASSI = 157mm MAX!

Per informazioni:
www.updinamic.com
E-mail: info@updinamic.com
Tel. + 39.0442.590.129
Fax +39.0442.599.091
Via Franco Modigliani, 22
37045 - Legnago (VR) Italy

11. PARTE ELETTRICA E COMPONENTI DI SICUREZZA

TENSIONE ALL'INTERNO DEL QUADRO:

Nel caso di sistemi con UPS, per togliere tensione all'interno del quadro è importante staccare l'alimentazione dall'UPS prima di aprire il quadro elettrico.

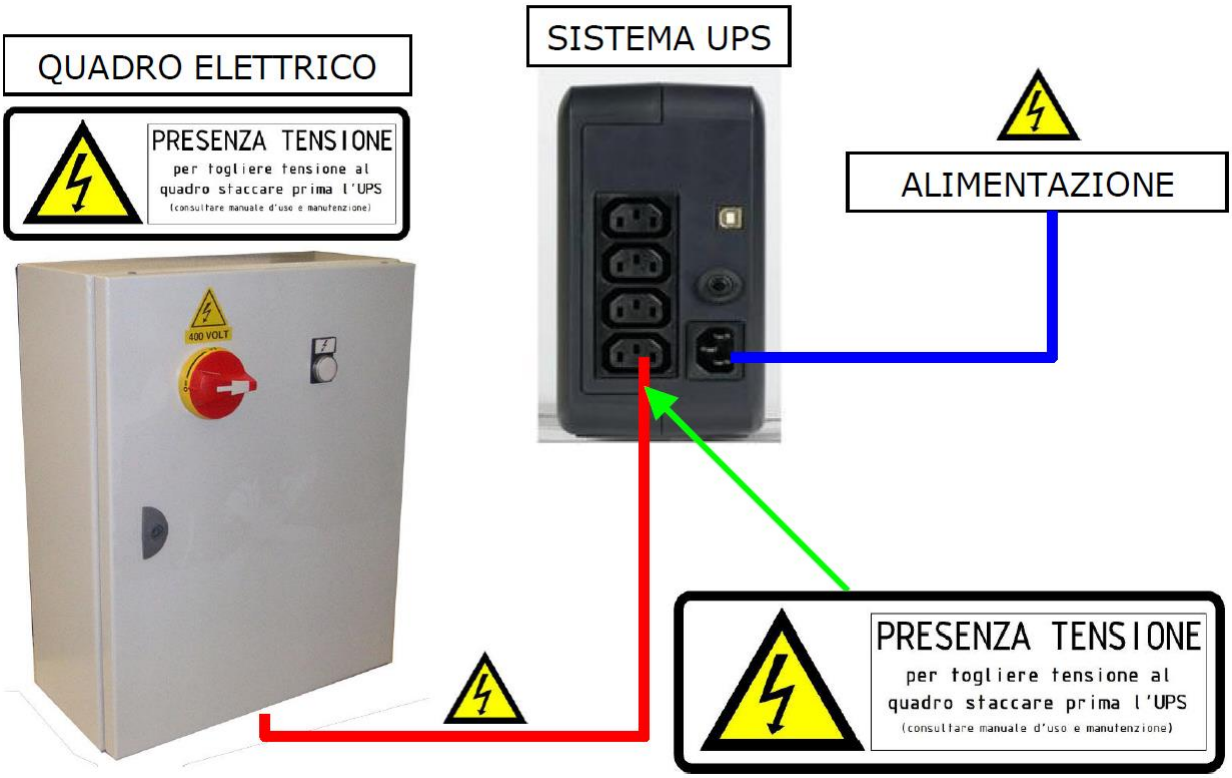

Via Franco Modigliani 22 37045 Legnago (Vr) – IT info@updinamic.com Tel +39.0442.59.01.29 Fax +39.0442.59.90.91 www.updinamic.com

Per informazioni:
www.updinamic.com
E-mail: info@updinamic.com
Tel. + 39.0442.590.129
Fax +39.0442.599.091
Via Franco Modigliani, 22
37045 - Legnago (VR) Italy

SERRATURE PREVISTE

Pizzato Elettrica s.r.l.:

Interruttori di sicurezza con elettromagnete ad azionamento separato: serie FD, serie FG, serie FP, serie FS
(Conformi ai requisiti richiesti da: Direttiva Bassa Tensione 2014/35/UE, Direttiva Macchine 2006/42/CE e Direttiva Compatibilità Elettromagnetica 2014/30/UE)

Per le seguenti marche verificare l'assorbimento, se necessario inserire un relè di appoggio con un alimentatore adeguato:

Tieffe s.r.l.:
Serrature serie TF2000
(Attestato di Esame CE di Tipo n. 50LR00104 in conformità alla Direttiva 2014/33UE rilasciato da IMQ Spa, organismo notificato n. 0051)

Hans & Jos. Kronenberg GmbH:
Serrature serie DLF, serie DL
(Conformi ai requisiti richiesti da: EN 81-1, EN 81-2, EN 60947-5-1; certificato EU-DL 808/1 rilasciato da TÜV SÜD Industrie Service GmbH, organismo notificato n. 0036)

Prudhomme S.a:
Serrature meccaniche: serie LR, serrature elettriche: serie LR
(Attestato di Esame CE di Tipo n. 0060-IV-A-086P-08-2017 in conformità alla Direttiva 2014/33UE e ai requisiti delle norme EN 81-1, 81-2, 81-20 e 81-50 rilasciato da Apave, organismo notificato n. 0060)

Per informazioni:
www.updinamic.com
E-mail: info@updinamic.com
Tel. + 39.0442.590.129
Fax +39.0442.599.091
Via Franco Modigliani, 22
37045 - Legnago (VR) Italy

SBLOCCO DELLE PORTE DI PIANO

Qualora per ragioni impreviste non fosse possibile aprire le porte di piano munite di elettro serratura esterne con il semplice sforzo manuale, è possibile agire come segue:

NB: operazione da eseguire solo con piattaforma in corrispondenza della piano da cui si vuole effettuare l'accesso!
SE LO SBLOCCO DELLA SERRATURA VIENE EFFETUATA CON LA PIATAFORMA NON AL PIANO SI GENERA UN PERICO DI CADUTA.

- Sblocco elettroserratura, è possibile sbloccare manualmente l'elettroserratura non alimentata seguendo queste istruzioni:

1) svitare vite di fermo

2) con un semplice cacciavite ruotare il cursore nella posizione da "bloccata" ad "aperta"

- apertura della porta di piano seguendo le istruzioni di sblocco dell'automazione installata.

Al termine delle operazioni ripristinare il contatto dell'elettroserratura

Per informazioni:
www.updinamic.com
E-mail: info@updinamic.com
Tel. + 39.0442.590.129
Fax +39.0442.599.091
Via Franco Modigliani, 22
37045 - Legnago (VR) Italy

INTERFACCIA PORTONI

(solo con porte automatiche)
Collegare i portoni utilizzando l'interfaccia fornita.

Funzioni della scheda di interfaccia:

- Collegamento dispositivo di interblocco (Elettroserratura)
- Collegamento fasi motore del portone per non permettere l'azionamento dello stesso con l'impianto fuori piano
- Collegamento segnale di apertura (IMP) per non permettere l'invio del segnale di apertura/chiusura con l'impianto fuori piano
- Gestione del contatto di STOP del portone (ST) per bloccare il portone con l'impianto fuori piano
- Collegamento trasmettitore per la gestione del segnale di apertura
- Collegamento lampada "Portone attivo"

Collegamento Elettroserratura Pizzato

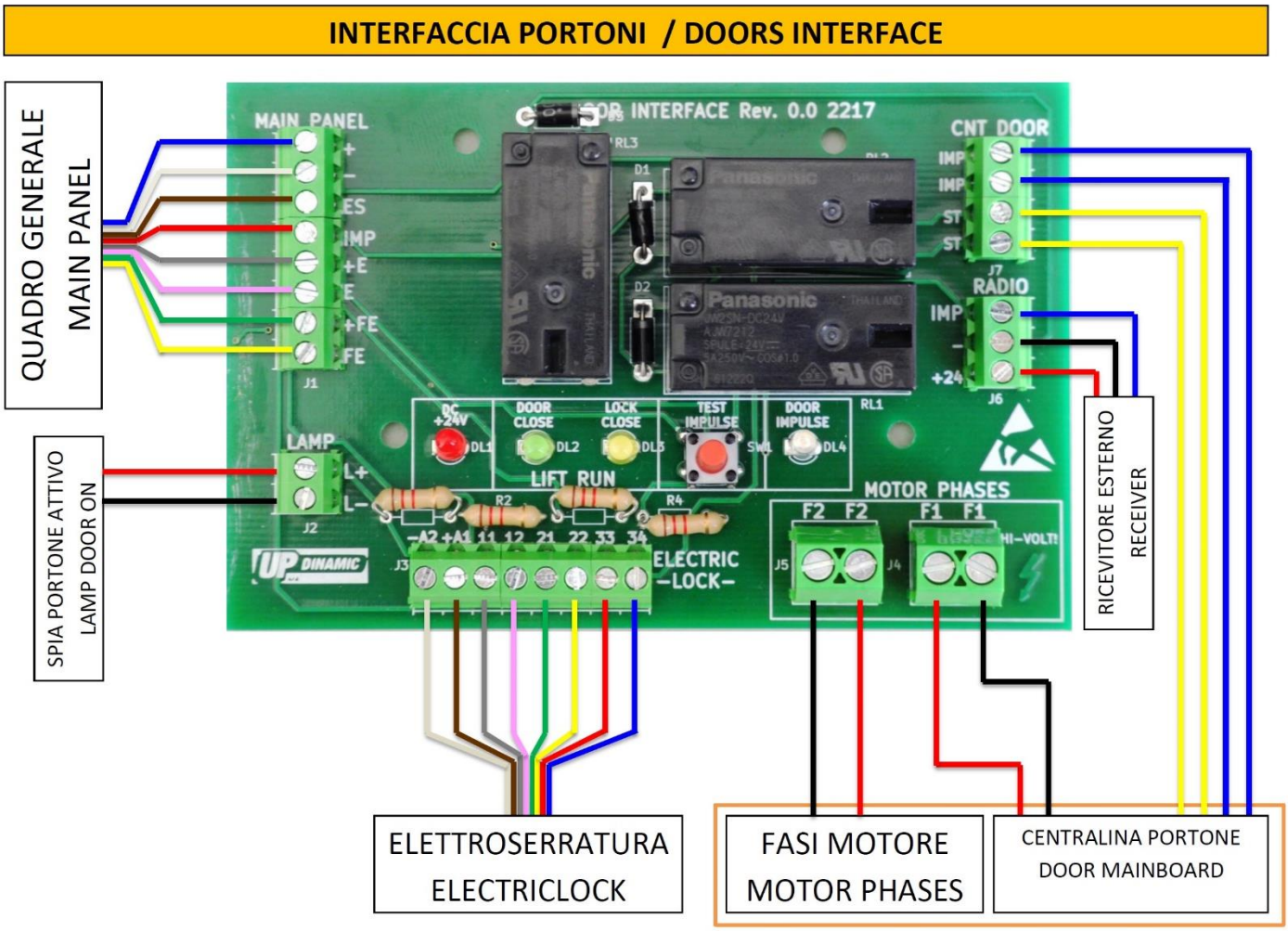

Per informazioni:
www.updinamic.com
E-mail: info@updinamic.com
Tel. + 39.0442.590.129
Fax +39.0442.599.091
Via Franco Modigliani, 22
37045 - Legnago (VR) Italy

Collegamento Sensore RFID Pizzato

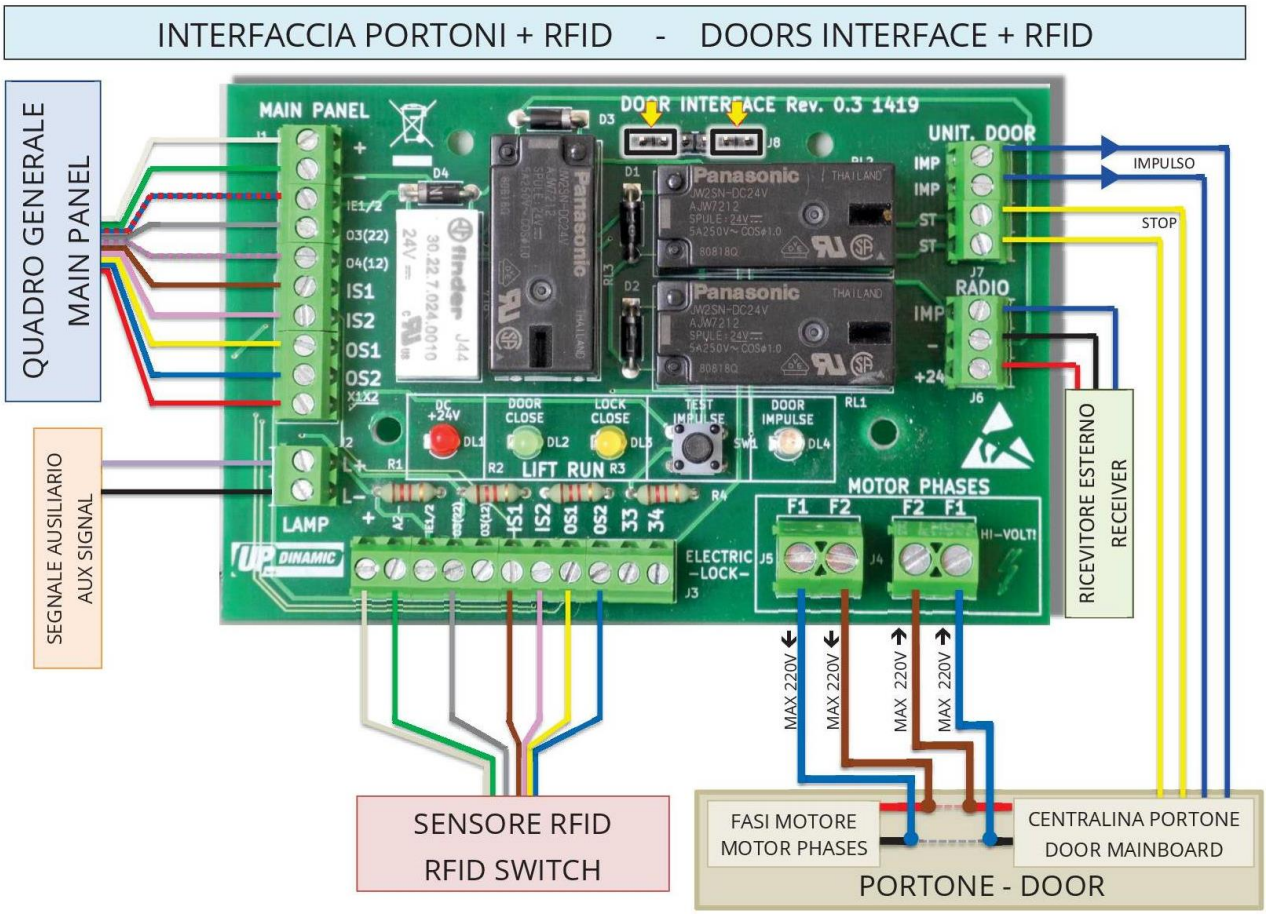

Esempio applicazione sensore RFID

Per informazioni:
www.updinamic.com
E-mail: info@updinamic.com
Tel. + 39.0442.590.129
Fax +39.0442.599.091
Via Franco Modigliani, 22
37045 - Legnago (VR) Italy

FOTOCELLULE DI SICUREZZA (SOLO SPB)

I lati aperti della cabina sono provvisti di fotocellule di sicurezza.
Per ogni lato sono presenti 2 raggi di fotocellule
E' sufficiente interrompere un raggio solo per arrestare la macchina

Interrompendo le fotocellule, la luce a bordo cabina si accende e rimane accesa quanto esse sono impegnate.

Si raccomanda una pulizia frequente delle fotocellule.

Via Franco Modigliani 22 37045 Legnago (Vr) – IT info@updinamic.com Tel +39.0442.59.01.29 Fax +39.0442.59.90.91 **www.updinamic.com**

Per informazioni:
www.updinamic.com
E-mail: info@updinamic.com
Tel. + 39.0442.590.129
Fax +39.0442.599.091
Via Franco Modigliani, 22
37045 - Legnago (VR) Italy

CARATTERISTICHE TECNICHE / TECHNICAL DATA	
PORTATA/*RANGE*	0,1 ÷ 6 mt.
PROTEZIONE/*DEGREE OF PROTECTION*	IP 30 (IP 55 OPTIONAL CASE PROTECTION)
ALIMENTAZIONE/*SUPPLY VOLTAGE*	12 / 24 Volt AC-DC SENZA NECESSITÀ DI SETTAGGIO
ASSORBIMENTO/*SUPPLY CURRENT*	100 mA (LN1054.C) 130 mA (LN1056.C)
TEMPERATURA DI FUNZIONAMENTO/*OPERATING TEMPERATURE*	-15 ÷ +50°C
USCITA/*OUTPUT*	N.O. / N.C. RELAY CONTACT
PORTATA CONTATTO/*OUTPUT CONTACT*	5 A - 30 Volt DC / 0,9 A - 60 Volt DC PROTECTED BY EXTRA -TENSIONS
RAGGIO/*OPTICAL RAY*	INFRARED 900 nm
CONFORMITÀ/*APPROVALS*	89 / 336 / CEE
SERIE SENSORI COMPATIBILI/ *COMPATIBLE BEAMS*	PS 2003; PS 2007; PS 2010 ADATTATORI SPECIALI PER QUALSIASI TIPO DI CO-STA DI SICUREZZA *SPECIAL FITTINGS TO ANY SAFETY RIBS*

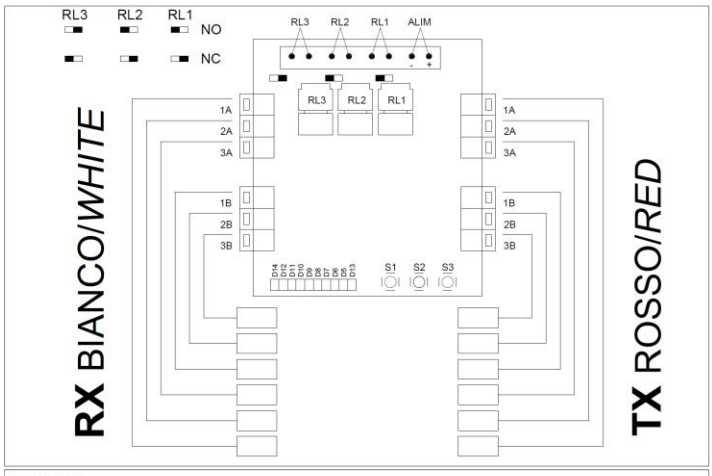

LED ATTIVI

D14 acceso presenza alimentazione.
D12 acceso relè RL1 eccitato, comandato dalla coppia di raggi 1A-1B allineati.
D11 acceso relè RL2 eccitato, comandato dalla coppia di raggi 2A-2B allineati.
D10 acceso relè RL3 eccitato, comandato dalla coppia di raggi 3A-3B allineati (solo LN1056.C).

CONFIGURAZIONE DEI RAGGI

Premere S2 per 5 sec. per attivare la funzione.

D9 acceso coppia in esame 1A-1B
D8 acceso coppia in esame 2A-2B
D7 acceso coppia in esame 3A-3B (solo LN1056.C)
} premere S2 per selezionare la coppia.

D6 acceso attivo raggio A della coppia in esame → stato non modificabile.
D5 acceso attivo raggio B della coppia in esame → si attiva o disattiva premendo S3.

D13 spento coppia in esame in configurazione OR
D13 acceso coppia in esame in configurazione AND → si attiva o disattiva premendo S1, unicamente se attivato il raggio B (D5 acceso).

Premere S2 per 5 sec. per memorizzare la configurazione e uscire dalla funzione.

REGOLAZIONE SENSIBILITA' RAGGI

Premere S1 per 5 sec. per attivare la funzione.
Il sistema calcola la potenza ottimale in funzione della distanza tra Tx e Rx.
Durante la fase di regolazione i led D9-8-7-6-5-13 lampeggiano sequenzialmente.
Al termine del lampeggio è possibile, se necessario, apportare una regolazione fine della potenza dei trasmettitori.

D9 lampeggiante = raggio 1A
D8 lampeggiante = raggio 2A
D7 lampeggiante = raggio 3A
D6 lampeggiante = raggio 1B
D5 lampeggiante = raggio 2B
D13 lampeggiante = raggio 3B
} premere S1 per selezionare il raggio da regolare.

Premere S2 per diminuire la potenza (il led del raggio lampeggia più velocemente).
Premere S3 per aumentare la potenza (il led del raggio lampeggia più lentamente).
Premere S1 per 5 sec. per memorizzare la regolazione e uscire dalla funzione.

RITORNO ALLA CONFIGURAZIONE DI FABBRICA (DEFAULT)

Premere S3 per 5 sec. un rapido lampeggio dei led segnala il ripristino della configurazione di fabbrica.

CONFIGURAZIONE DI FABBRICA (DEFAULT)

La centralina viene fornita con tutti i raggi attivi e le coppie in configurazione OR alla massima potenza.

LEDS ON

D14 on input
D12 on RL 1 is controlled by 1A-1B lined up beam pair
D11 on RL 2 is controlled by 2A-2B lined up beam pair
D10 on RL 3 is controlled by 3A-3B lined up beam pair (only LN 1056.C)

BEAMS' CONFIGURATION

Push S2 key for 5 seconds continuously to activate the function.

D9 on pair 1A-1B
D8 on pair 2A-2B
D7 on pair 3A-3B (only LN 1056.C)
} push S2 key to select the pair

D6 on beam "A" of the selected pair is active → not modifiable condition
D5 on beam "B" of the selected pair is active → it can be on/off by pushing S3

D13 off pair in "OR" configuration
D13 on pair in "AND" configuration → it can be on/off by pushing S1, only in the case " beam "B" is on (D5 on)

Push S2 for 5 seconds to save the configuration and to log out.

BEAMS' SENSITIVITY ADJUSTING

Push S1 key for 5 seconds continuously to activate the function.
The device calculates the optimum power according to the distance between TX and RX.
During the adjusting process D9-D8-D7-D6-D5-D13 leds blink sequentially.
When the leds' blinking is finished, if necessary, it is possible to regulate the transmitters power.

D9 blinking = 1A beam
D8 blinking = 2A beam
D7 blinking = 3A beam
D6 blinking = 1B beam
D5 blinking = 2B beam
D13 blinking = 3B beam
} push S1 key to select the beam to adjust

Push S2 to reduce the power (the led blinks faster).
Push S3 to increase the power (the led blinks slowly).
Push S1 for 5 seconds to save the adjusting and log out.

RETURN TO FACTORY SETTING (DEFAULT)

Push S3 for 5 seconds and a rapid leds' blinking indicates the return to factory configuration.

FACTORY CONFIGURATION (DEFAULT)

The control unit is equipped with operating beams and with beam pairs in "OR" configuration at the maximum power.

SPESSORE LAMIERA	DIAMETRO FORATURA
0,8 - 1,5 mm	Ø 13
1,5 - 2,5 mm	Ø 13,5
> 2,5 mm	Ø 14

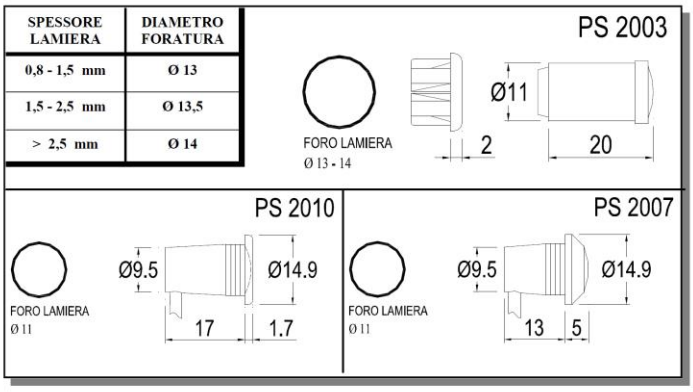

Per informazioni:
www.updinamic.com
E-mail: info@updinamic.com
Tel. + 39.0442.590.129
Fax +39.0442.599.091
Via Franco Modigliani, 22
37045 - Legnago (VR) Italy

PROGRAMMAZIONE TELESOCCORSO MODELLO HELPYVOX

Comporre il numero del combinatore, attendere due squilli e i successivi toni di connessione, successivamente procedere con i codici di accesso.

CODICI DI ACCESSO:

ACCESSO ALLA PROGRAMMAZIONE ***0#**

USCITA DALLA PROGRAMMAZIONE ***0#**

CODICI DI PROGRAMMAZIONE
(Possono essere inseriti di seguito dopo l'accesso):

NUMERO TELEFONICO **210112***NUMERO TELEFONO***#**

CANCELLARE NUMERO TELEFONICO **210112#**

REGISTRARE UN MESSAGGIO **7101** Registrazione di 20sec. fino al beep

ATTIVAZIONE VIVAVOCE **780** Attivazione vivavoce tramite numero "0"

781 Attivazione vivavoce automatica alla risposta

RESET AUTOMATICO **770** Reset automatico alla chiusura di ogni chiamata

771 Reset con codice di fine, numero "9"

IMPOSTAZIONI DI FABBRICA **99** Ripristino impostazioni di fabbrica

RISPONDERE ALL'ALLARME

- Rispondere e ascoltare il messaggio
- Premere "0" per parlare con la persona intrappolata
- Premere "9" per resettare l'allarme

Via Franco Modigliani 22 37045 Legnago (Vr) – IT info@updinamic.com Tel +39.0442.59.01.29 Fax +39.0442.59.90.91 **www.updinamic.com**

Per informazioni:
www.updinamic.com
E-mail: info@updinamic.com
Tel. + 39.0442.590.129
Fax +39.0442.599.091
Via Franco Modigliani, 22
37045 - Legnago (VR) Italy

12. MANOVRA DI EMERGENZA (SOLO PER PERSONALE AUTORIZZATO)

VALIDO PER IMPIANTI A 2 FERMATE

Per la manutenzione e l'installazione degli ascensori e montacarichi, l'art. 15 del DPR 162/99 prevede che il proprietario dell'impianto sia tenuto ad avvalersi di persona munita di certificato di abilitazione
(LETTERA "F") rilasciato dalla prefettura.

Per eseguire la discesa in emergenza premere **contemporaneamente** i due pulsanti per indicati dalle frecce

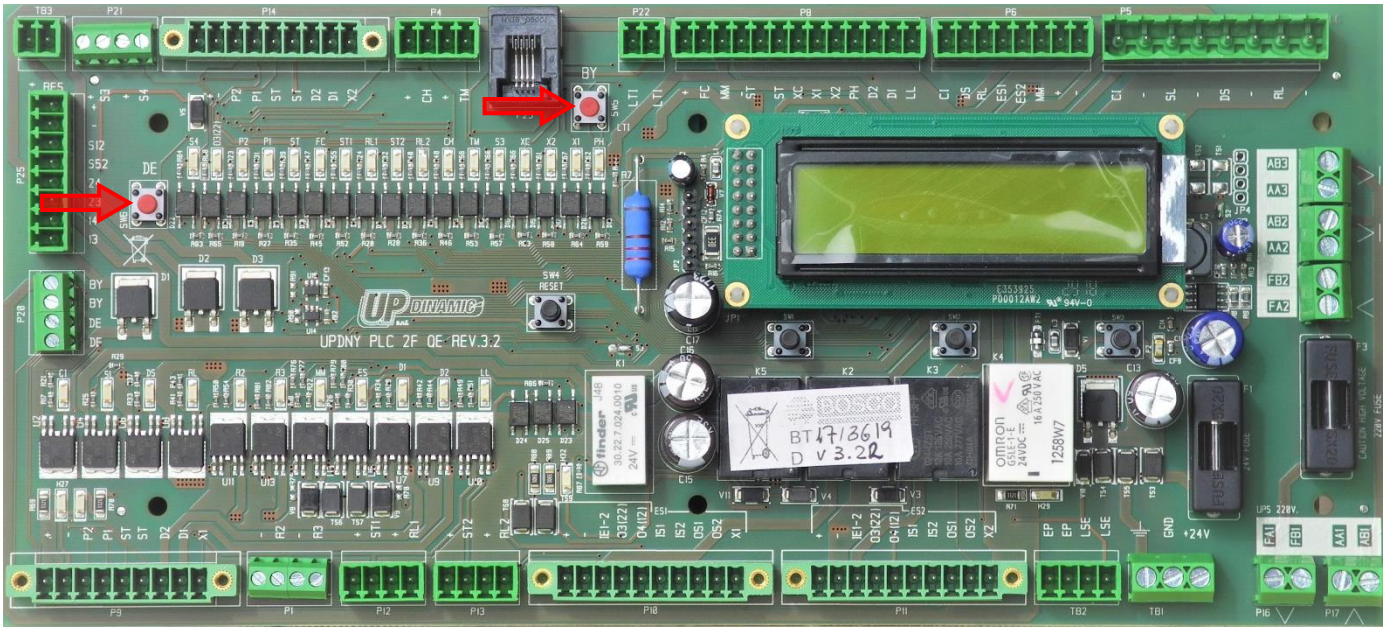

PULSANTE BYPASS (BY)
Cosa esclude il pulsante BY:
- Bypass contatto porte chiuse
- Bypass stop
- Bypass fotocellule
- Bypass stop di emergenza

PULSANTE DISCESA (DE)
Alimenta la valvola di discesa con comando ad azione trattenuta

ATTENZIONE: DURANTE LA MANOVRA NESSUNA SICUREZZA E' ATTIVA

Attendere l'arrivo della piattaforma al piano inferiore, il display della scheda indicherà l'arrivo della piattaforma al piano inferiore

Per informazioni:
www.updinamic.com
E-mail: info@updinamic.com
Tel. + 39.0442.590.129
Fax +39.0442.599.091
Via Franco Modigliani, 22
37045 - Legnago (VR) Italy

VALIDO PER IMPIANTI A 3/4/5 FERMATE

Per la manutenzione e l'installazione degli ascensori e montacarichi, l'art. 15 del DPR 162/99 prevede che il proprietario dell'impianto sia tenuto ad avvalersi di persona munita di certificato di abilitazione (LETTERA "F") rilasciato dalla prefettura.

Premere contemporaneamente i due pulsanti per effettuare la discesa in emergenza

PULSANTE BYPASS (BY)
Cosa esclude il pulsante BY:
- Bypass contatto porte chiuse
- Bypass stop
- Bypass fotocellule
- Bypass stop di emergenza

PULSANTE DISCESA (DE)
Alimenta la valvola di discesa con comando ad azione trattenuta

ATTENZIONE: DURANTE LA MANOVRA NESSUNA SICUREZZA E' ATTIVA

Attendere l'arrivo della piattaforma al piano inferiore, il display della scheda indicherà l'arrivo della piattaforma al piano inferiore

Per informazioni:
www.updinamic.com
E-mail: info@updinamic.com
Tel. + 39.0442.590.129
Fax +39.0442.599.091
Via Franco Modigliani, 22
37045 - Legnago (VR) Italy

13. REGOLAZIONE VALVOLA DI MASSIMA

Regolare la valvola di massima pressione impostando una pressione massima di lavoro come da tabella seguente:

Modello	Carico max cil. (kg)	Portata max (kg)	Diametro stelo (mm)	Corsa max pianale (mm)	Pressione di lavoro max (bar)
DL2 Smart DEC2	4000	2000	Ø60	7100	145
			Ø70	9800	105
			* Ø70 *	16000	
DL2 Smart DEC1	4400	2500	Ø60	6800	160
			Ø70	9300	115
			* Ø70 *	16000	
DL2 Smart	4800	3000	Ø60	6500	170
			Ø70	8900	125
			* Ø70 *	16000	
DL2 Smart MAG1	5200	3500	Ø60	6200	185
			Ø70	8500	140
			* Ø70 *	16000	
DL2 Smart MAG2	5600	4000			
			Ø70	8200	150
			* Ø70 *	16000	

Allentare il controdado, e agire sulla vite a brugola:

Senso Orario = Alza la pressione

Senso Antiorario = Abbassa la pressione

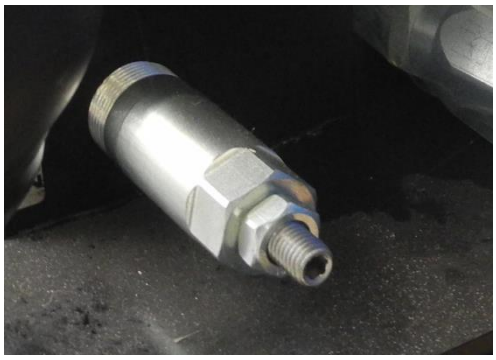

Per informazioni:
www.updinamic.com
E-mail: info@updinamic.com
Tel. + 39.0442.590.129
Fax +39.0442.599.091
Via Franco Modigliani, 22
37045 - Legnago (VR) Italy

PROCEDURA DI REGOLAZIONE PER CONTROLLO SOVRACCARICO

1- Caricare il pianale con il peso massimo trasportabile (vedi “portata massima” tabella).

2- Eseguire il comando di salita e verificare che il pianale rimanga fermo (la pressione non è sufficiente per sollevare il carico)

3- Agire sul grano di regolazione aumentando la pressione fino a quando il pianale comincia a movimentarsi

4- Verificare la pressione di lavoro e confrontarla con la pressione massima indicata nella tabella precedente in base al modello di montacarichi
N.B. Nel caso in cui la pressione fosse maggiore di quella indicata in tabella consultare l’assistenza tecnica Updinamic

Eseguire una prova di sovraccarico del +20% verificando che il montacarichi riesca a sollevare il sovraccarico

Trascrivere CARICO utilizzato per la taratura e la PRESSIONE di lavoro sulla check list di installazione

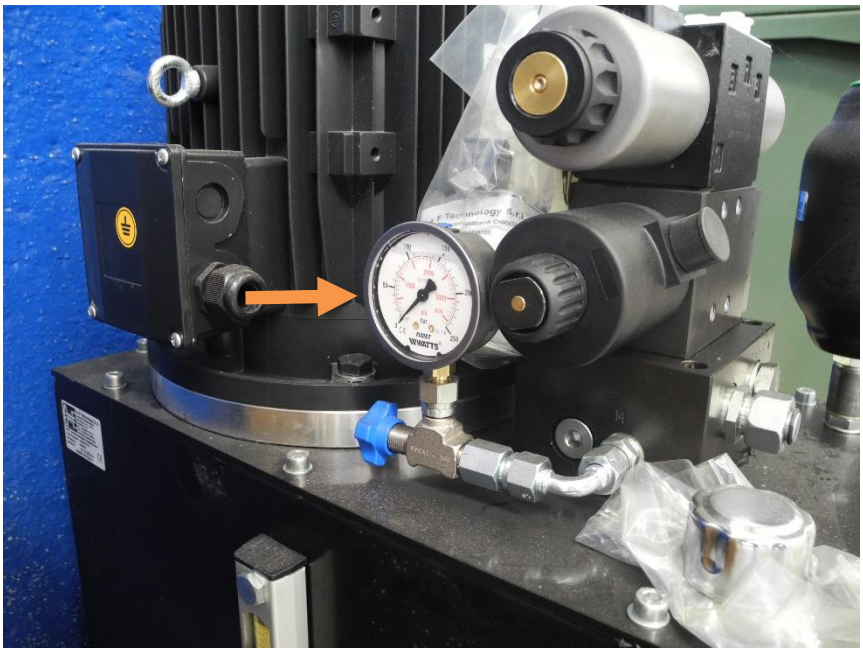

Per informazioni:
www.updinamic.com
E-mail: info@updinamic.com
Tel. + 39.0442.590.129
Fax +39.0442.599.091
Via Franco Modigliani, 22
37045 - Legnago (VR) Italy

14. DESCRIZIONE CENTRALE IDRAULICA

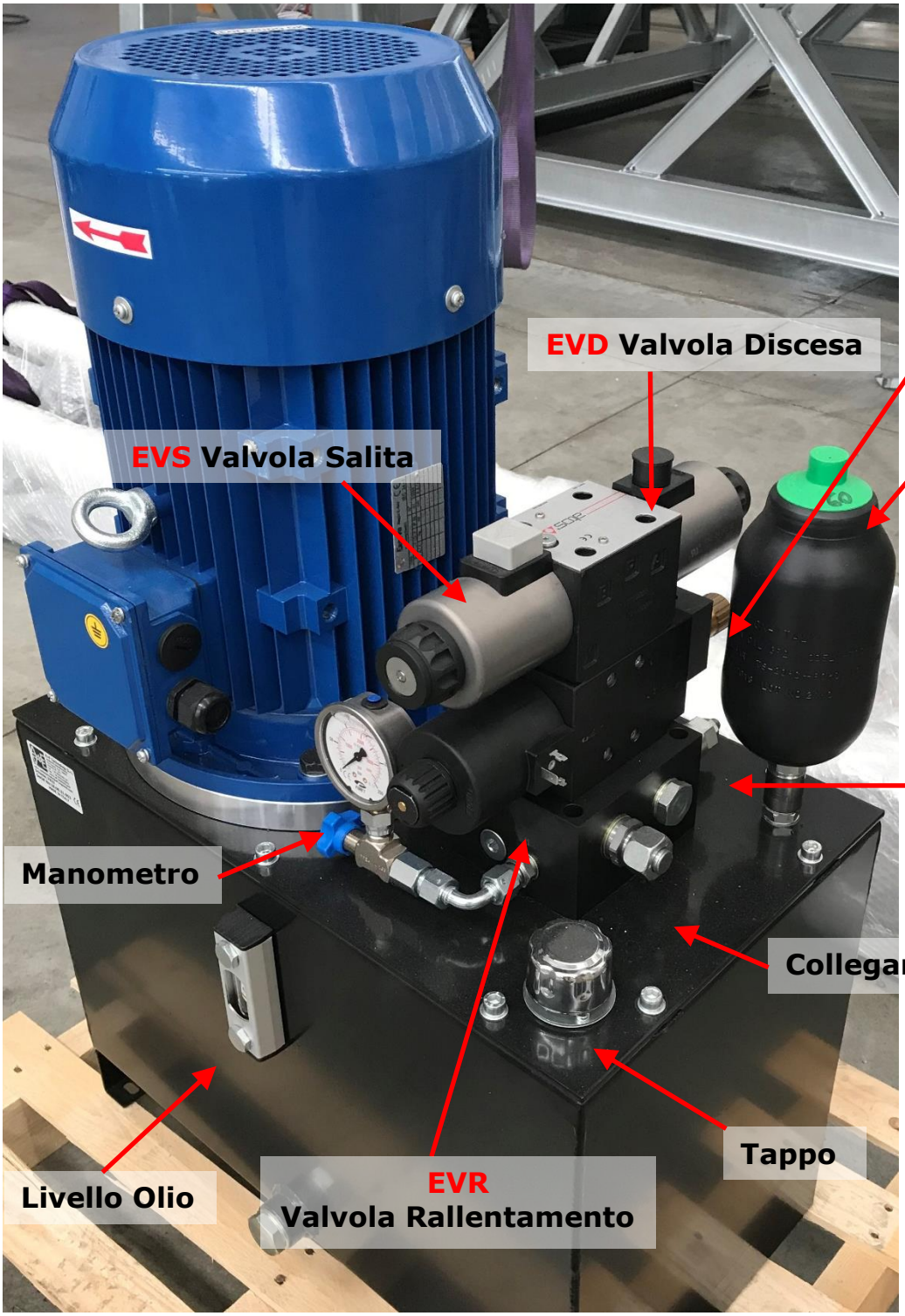

Via Franco Modigliani 22 37045 Legnago (Vr) – IT info@updinamic.com Tel +39.0442.59.01.29 Fax +39.0442.59.90.91 www.updinamic.com

Per informazioni:
www.updinamic.com
E-mail: info@updinamic.com
Tel. + 39.0442.590.129
Fax +39.0442.599.091
Via Franco Modigliani, 22
37045 - Legnago (VR) Italy

15. RIEMPIMENTO SERBATOIO

È necessario riempire il serbatoio dell'unità idraulica utilizzando olio per sistemi oledinamici del tipo Wladoil Engine HY SY, è importante utilizzare appositi filtri che vietano l'ingresso a parti inquinanti. Per la messa in funzione dell'impianto è necessario che il livello dell'olio sia sopra il livello minimo indicato sul serbatoio

Wladoil Engine HY SY (caratteristiche medie indicative)

- Densità a 15°C: 0.852
- Viscosità cSt a 40°C: 32
- Viscosità Engler a 50° C: 3.2
- Indice di Viscosità: 100
- Punto di scorrimento °C: -33
- Infiammabilità VA °C: 192
- Punto di anilina: 96
- Classificazione DIN 51 524 HLP: 32

16. SPURGO DELL'IMPIANTO

Per lo spurgo dei cilindri agire sullo sfiato fissato sulla parte superiore dei cilindri

L'operazione avviene mantenendo il pianale di carico stabilmente sollevato di circa 10cm per almeno mezzora in modo che l'aria interna ai cilindri vada a fluire verso la parte alta dei cilindri stessi.

Aprendo contemporaneamente sui 2 cilindri l'apposita vite posta nella parte alta del cilindro si effettua un primo spurgo dell'aria dei cilindri idraulici. Per evitare spruzzi applicare il tubino in nylon, fornito in dotazione, alla vite di spurgo.

Si consiglia di ripetere l'operazione dopo altri 30 min. di pausa

ATTENZIONE: i cilindri devono essere ben spurgati dall'aria per evitare saltellamenti durante la corsa.

Per informazioni:
www.updinamic.com
E-mail: info@updinamic.com
Tel. + 39.0442.590.129
Fax +39.0442.599.091
Via Franco Modigliani, 22
37045 - Legnago (VR) Italy

17. CICLO DI FUNZIONAMENTO

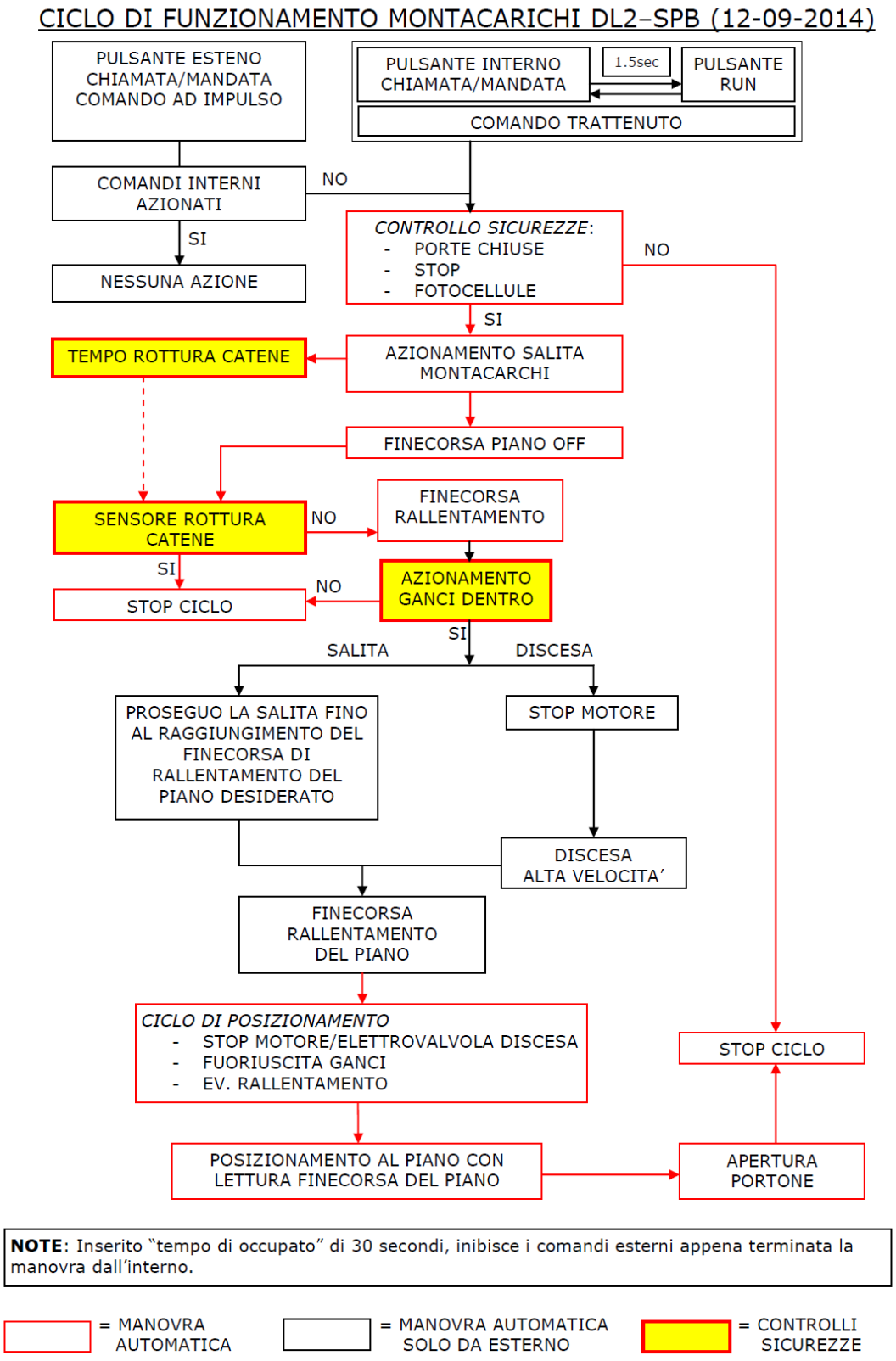

Per informazioni:
www.updinamic.com
E-mail: info@updinamic.com
Tel. + 39.0442.590.129
Fax +39.0442.599.091
Via Franco Modigliani, 22
37045 - Legnago (VR) Italy

18. SBLOCCO DELLE PORTE DI PIANO:

Qualora per ragioni impreviste non fosse possibile aprire le porte di piano munite di elettro serratura esterne con il semplice sforzo manuale, è possibile agire come segue:

NB: operazione da eseguire solo con piattaforma in corrispondenza della piano da cui si vuole effettuare l'accesso!
SE LO SBLOCCO DELLA SERRATURA VIENE EFFETUATA CON LA PIATAFORMA NON AL PIANO SI GENERA UN PERICO DI CADUTA.

-sblocco elettroserratura, è possibile sbloccare manualmente l'elettroserratura non alimentata seguendo queste istruzioni:

svitare vite di fermo

con un semplice cacciavite ruotare il cursore nella posizione da "bloccata" ad "aperta"

-Aprire normalmente la porta di piano.

NB: ad operazione terminata, riposizionare il cursore nella posizione "bloccata" e riavvitare la vite di fermo

Per informazioni:
www.updinamic.com
E-mail: info@updinamic.com
Tel. + 39.0442.590.129
Fax +39.0442.599.091
Via Franco Modigliani, 22
37045 - Legnago (VR) Italy

19. PROCEDURA CONTROLLO PROGETTAZIONE E DELLE NORME

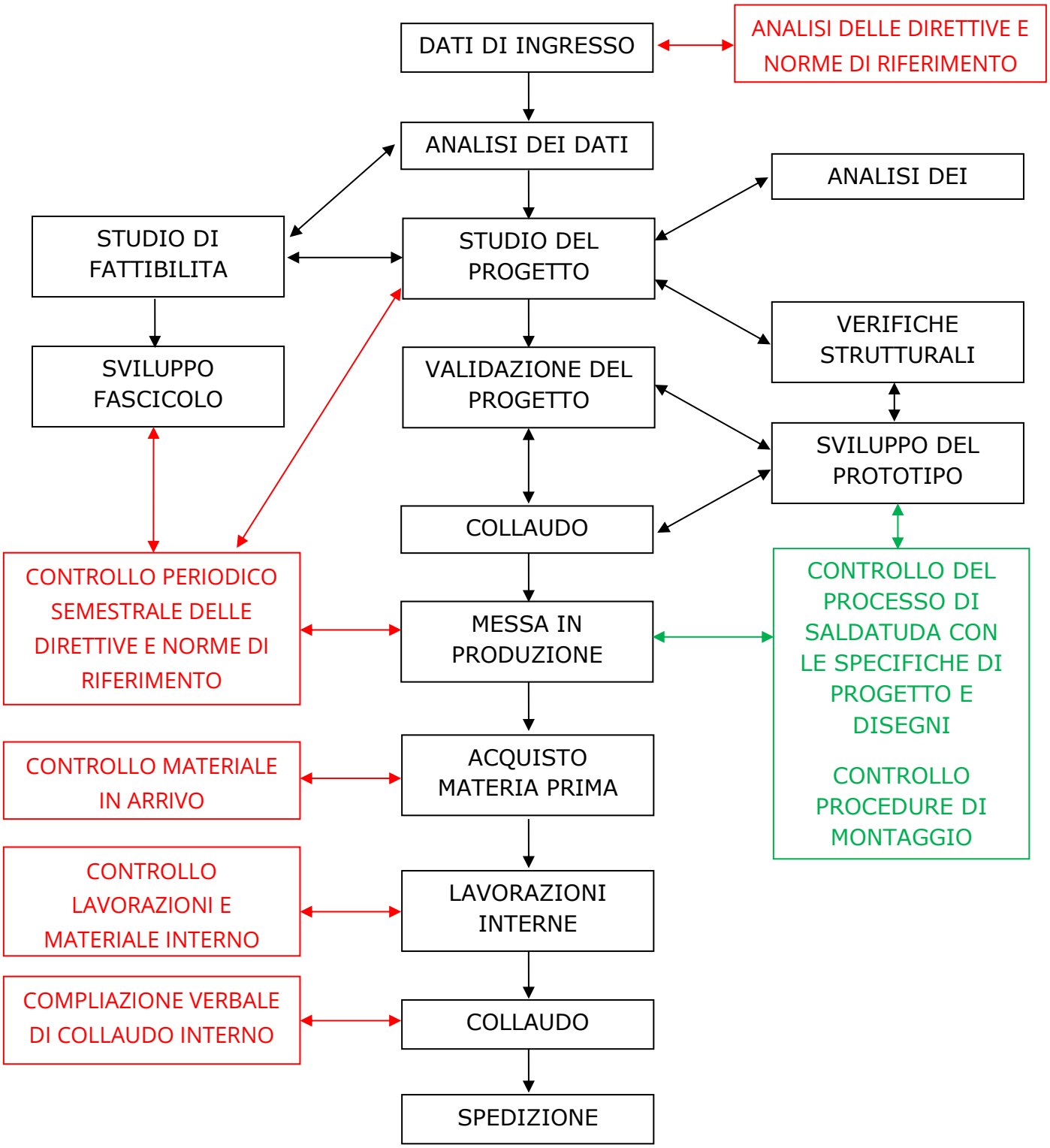

Via Franco Modigliani 22 37045 Legnago (Vr) – IT info@updinamic.com Tel +39.0442.59.01.29 Fax +39.0442.59.90.91 www.updinamic.com

20. ASSISTENZA

Per qualsiasi richiesta fate riferimento all'azienda manutentrice dell'impianto o al nostro Servizio di Vendita ed Assistenza.

CENTRO ASSISTENZA TECNICA
UPDINAMIC S.r.l.
Via Modigliani, 22
37045 Legnago (VR)
Tel. +39 0442 / 590129
Fax +39 0442 / 599091
info@updinamic.com

21. RIPARAZIONI E RICAMBI

Importante

IMPORTANTE: per le riparazioni rivolgersi a personale qualificato e autorizzato.
Se dovete chiedere informazioni tecniche o particolari di ricambio al nostro Servizio di Vendita ed Assistenza, precisate sempre i dati riportati sulla targhetta di identificazione.

Per informazioni:
www.updinamic.com
E-mail: info@updinamic.com
Tel. + 39.0442.590.129
Fax +39.0442.599.091
Via Franco Modigliani, 22
37045 - Legnago (VR) Italy

Allegato A – RELAZIONE DI MANUTENZIONE PERIODICA

Modello ☐ **DL2 Smart** ☐ **DL2 Smart SPB** ☐ **DL2 Smart DEC1** ☐ **DL2 Smart DEC2** ☐ **DL2 Smart MAG1** ☐ **DL2 Smart MAG2**	s/n _ _ _ _ _ _ _ _ _ _	Data installazione _ _ / _ _ / 2 0 _ _

	Operazioni/controlli da eseguire in presenza dell'utente ad opera del servizio tecnico di assistenza	Parte funzionale					Controllo eseguito ✓ × ✓ = Sì × = No				
		Centralina di comando	Pedana	Colonna	Fissaggi	Opere civili	ANNO 1	ANNO 2	ANNO 3	ANNO 4	ANNO 5
1	**CORSA DELLA MACCHINA:** Eseguire almeno una corsa completa di salita e discesa per verificare la qualità, misurare la velocità e confrontare con i dati presenti sul libretto della macchina. Considerate tutte le eventuali anomalie rilevabili: livellamento ai piani, centratura pedana-vano, vibrazioni, rumorosità, interferenze, etc. e prendere i provvedimenti necessari.	•	•	•	•	•					
2	**LIVELLO DEL PIANO:** Verificare che il livellamento del pianale con il pavimento ad ogni piano, sia nella tolleranza di 1,5cm. Verificare la planarità del pianale.		•			•					
3	**CARICO E SCARICO DEL PIANALE:** Verificare il comportamento del sistema idraulico, e del conseguente movimento della piattaforma in fase di caricoscarico.	•	•								
4	**USURA DELLE GUIDE:** Verificare lo stato delle guide di scorrimento, ingrassare se necessario.			•							
5	**STATO DEI CUSCINETTI:** Verificare lo stato dei cuscinetti, registrare i cuscinetti che necessitano, ingrassare se necessario.			•							
6	**ANCORAGGI A PARETE:** Verificare la perfetta tenuta degli ancoraggi pesanti fissati a parete, tenendo conto di eventuali assestamenti dell'edificio, in caso di necessità stringere il tassello con una chiave dinamometrica. Togliere l'eventuale materiale in eccesso che può interferire durante la corsa.				•	•					
7	**FISSAGGIO PIANALE:** Verificare il corretto fissaggio del pianale al carrello, considerando possibili allentamenti dovuti a vibrazioni, in caso di necessità stringere le viti con una chiave dinamometrica.		•	•							
8	**FISSAGGIO PARAPETTI:** Verificare il corretto fissaggio dei parapetti e dei carter di copertura, considerando possibili allentamenti dovuti a vibrazioni. Controllare inoltre la verticalità degli stessi.		•	•	•	•					
9	**ORGANI MECCANICI:** Verificare lo stato degli organi meccanici, cuscinetti, pulegge, perni, etc.		•	•							
10	**CATENE, TIRANTI E PULEGGE DI RINVIO:** Verificare lo stato di usura delle catene e l'eventuale usura delle gole delle pulegge, lubrificare le parti se necessario. Verificare la presenza di eventuali segni di deterioramento, usura dei tiranti, verificare che sia rimasta inalterata la resistenza dell'attacco.		•	•							
11	**STATO GENERALE DELLA MACCHINA:** Verificare non vi sia presenza di ruggine nelle zone critiche della macchina: guide, organi meccanici, etc. Ripulire la macchina dal grasso in eccesso.	•	•	•	•	•					
12	**GANCI ANTICADUTA:** Verificare lo stato dei ganci anticaduta, il funzionamento, l'appoggio sicuro al piano, lubrificare se necessario.		•	•		•					
13	**CILINDRO IDRAULICO:** Verificare la tenuta della guarnizione del pistone, controllare i raccordi, spurgare se necessario.	•		•							

Per informazioni:
www.updinamic.com
E-mail: info@updinamic.com
Tel. + 39.0442.590.129
Fax +39.0442.599.091
Via Franco Modigliani, 22
37045 - Legnago (VR) Italy

Operazioni/controlli da eseguire in presenza dell'utente ad opera del servizio tecnico di assistenza		Parte funzionale					Controllo eseguito ✓ × ✓ = Sì × = No				
		Centralina di comando	Pedana	Colonna	Fissaggi	Opere civili	ANNO 1	ANNO 2	ANNO 3	ANNO 4	ANNO 5
14	**VALVOLA DI BLOCCO:** Verificare corretto funzionamento della valvola di blocco e dell'eventuale bobina.	•									
15	**TENUTA OLIO IN GENERALE:** Verificare non vi siano perdite di olio dovute a trafilamenti sui vari componenti dell'impianto (cilindro, valvola di caduta, centralina, raccordi, tubazioni, etc.).	•									
16	**TUBAZIONI E RACCORDI:** Verificare il buono stato di conservazione.	•									
17	**LIVELLO DELL'OLIO:** Controllare che il livello dell'olio nel serbatoio sia sopra al minimo quando il montacarichi è fermo al piano più alto.	•									
18	**CONTROLLO REGOLATORI DI FLUSSO:** Controllare che i regolatori di flusso (strozzatori) siano ben regolati e bloccati..	•									
19	**PRESSIONE DI FUNZIONAMENTO/VALVOLA DI MAX PRESSIONE:** Verificare che le pressioni di funzionamento siano rimaste invariate, Verificare la taratura della valvola di massima pressione.	•									
20	**IMPIANTO ELETTRICO ESTERNO E BORDO CABINA:** Verificare il corretto funzionamento dei dispositivi di protezione del motore, dei contatti finecorsa serrature e proximity, collegamenti elettrici, prove di isolamento, prove di messa a terra, illuminazione in cabina, pulsanti, segnalazioni luminose, badge e contatti a chiave, dispositivi elettrici di sicurezza e non di sicurezza, linee elettrice, dispositivi di allarme.	•									

Eventuali note/osservazioni saranno apposte sull'attestazione dell'intervento del tecnico. L'utente dovrà trasferirle sul *Registro di Sicurezza*

	ANNO 1	**ANNO 2**	**ANNO 3**	**ANNO 4**	**ANNO 5**
Ragione sociale costruttore/distributore autorizzato					
Nome e firma del tecnico					
Data del controllo	__/__/____	__/__/____	__/__/____	__/__/____	__/__/____